Утверждён
8АМТ.0000.000РЭ.Д-5183-ЛУ

Экземпляр
№ 01/19

Вертолёт Ми-8АМТ

ДОПОЛНЕНИЕ К РУКОВОДСТВУ ПО ТЕХНИЧЕСКОЙ ЭКСПЛУАТАЦИИ ВЕРТОЛЁТА Ми-8АМТ

8АМТ.0000.000РЭ.Д-5183

Действительно для вертолётов
Ми-8АМТ №№ 7719U,7720U, 7734U-7806U

ВВЕДЕНИЕ

Настоящее Дополнение 8АМТ.0000.000РЭ.Д-5183 является руководящим документом при техническом обслуживании и эксплуатации вертолетов Ми-8АМТ №№ 7719U, 7720U, 7734U-7806U.

Оно отражает конструктивные доработки, выполненные на вертолетах.

При техническом обслуживании и эксплуатации вертолетов Ми-8АМТ №№ 7719U, 7720U, 7734U-7806U необходимо также руководствоваться:

- Дополнением к Регламенту технического обслуживания вертолета Ми-8АМТ 8АМТ.0000.000РО.Д-5183. Действительно для вертолётов Ми-8АМТ №№ 7719U, 7720U, 7734U-7806U;
- Дополнением к Руководству по технической эксплуатации вертолёта Ми-8АМТ 8АМТ.0000.000РЭ.Д-5164 и Дополнением к Регламенту технического обслуживания вертолёта Ми-8АМТ 8АМТ.0000.000РО.Д-5164. Действительно для вертолета Ми-8АМТ оборудованных грузовыми створками с аварийным люком в откидной створке;
- Дополнением к Руководству по технической эксплуатации вертолёта Ми-8АМТ 8АМТ.0000.000РЭ.Д-5118 и Дополнением к Регламенту технического обслуживания вертолёта Ми-8АМТ 8АМТ.0000.000РО.Д-5118. Действительно для вертолётов Ми-8АМТ, оборудованных модулями медицинскими вертолётными (ММВ);
- Дополнением к эксплуатационной документации вертолёта Ми-8АМТ 8АМТ.0000.00.ЭД.Д-5042А. Действительно для вертолетов Ми-8АМТ, оборудованных системой раннего предупреждения близости земли (СРПБЗ) и БМС-индикатором;

- Дополнением к Руководству по технической эксплуатации вертолёта Ми-8АМТ 8АМТ.0000.00.РЭ.Д-10531 и Дополнением к Регламенту технического обслуживания и к Руководству по технической эксплуатации (технологические карты) вертолёта Ми-8АМТ. 8АМТ.0000.000.РО.РЭ.Д-10531. Действительно для вертолёта Ми-8АМТ оборудованного метеорадиолокатором 1А813М-300;
- Дополнением к Эксплуатационной документации вертолёта Ми-8АМТ, Ми-171Е 171.0000.00.ЭД.Д-601. Действительно только для вертолётов, оборудованных ВСУ SAFIR 5K/G MI;
- Дополнением к Эксплуатационной документации вертолёта Ми-8АМТ 8АМТ.0000.00.ЭД.Д-741. Действительно только для вертолетов Ми-8АМТ с установленными агрегатами модифицированной хвостовой трансмиссии;
- Дополнением к эксплуатационной документации вертолета Ми-8АМТ, Ми-171Е 171Е.0000.000ЭД.Д-5012. Действительно для вертолётов, оборудованных дополнительными топливными баками на уровне окон;
- Дополнением к эксплуатационной документации вертолёта Ми-8АМТ 8АМТ.0000.00.ЭД.Д-5362. Действительно для вертолёта оборудованного стрелой с системой СЛГ-300;
- Дополнением к Руководству по технической эксплуатации вертолётов Ми-8АМТ 8АМТ.0000.00.РЭ.Д-10014. Действительно для вертолёта Ми-8АМТ, оборудованного аварийным радиомаяком АРМ-406Н1 и аварийно-спасательным радиомаяком ПАРМ-406А;
- Дополнением к Регламенту технического обслуживания вертолета Ми-8АМТ 8АМТ.0000.00.РО.Д-10014. Действительно для вертолёта Ми-8АМТ, оборудованного аварийным радиомаяком АРМ-406Н1 и аварийно-спасательным радиомаяком ПАРМ-406А;

- Дополнением к Руководству по технической эксплуатации вертолёта Ми-8АМТ 8АМТ.0000.000РЭ.Д-5184 и Дополнением к Регламенту технического обслуживания вертолёта Ми-8АМТ. 8АМТ.0000.000РО.Д-5184. Действительно для вертолёта Ми-8АМТ, оборудованного ответчиком УВД КТ 74;

- Дополнением к Руководству по технической эксплуатации вертолёта Ми-8АМТ 8АМТ.0000.000РЭ.Д-5185 и Дополнением к Регламенту технического обслуживания вертолёта Ми-8АМТ. 8АМТ.0000.000РО.Д-5185. Действительно для вертолёта Ми-8АМТ, оборудованного навигационной системой КХ 165А;

- Эксплуатационно-технической документацией покупных изделий, установленных на вертолете в соответствии с данным Дополнением.

ЛИСТ РЕГИСТРАЦИИ ИЗМЕНЕНИЙ

Изм.	Номер раздела, подраздела, пункта	Номер страницы			Номер документа	Входящий номер сопроводительного документа	Подпись	Дата
		изменённой	новой	Аннулированной				

Изм.	Номер раздела, подраздела, пункта	Номер страницы			Номер документа	Входящий номер сопроводительного документа	Подпись	Дата
		изменённой	новой	Аннулированной				

ПЕРЕЧЕНЬ ДЕЙСТВУЮЩИХ СТРАНИЦ

Раздел, подраздел, пункт	Стр.	Дата	Раздел, подраздел, пункт	Стр.	Дата
Титульный лист	-		000.00.00	1	Февр 20/19
				2	Февр 20/19
Введение	1	Февр 20/19		3	Февр 20/19
	2	Февр 20/19		4	Февр 20/19
	3/4	Февр 20/19		5	Февр 20/19
				6	Февр 20/19
Лист регистрации изменений	1	Февр 20/19		7/8	Февр 20/19
	2	Февр 20/19	Часть 2 Титульный лист		
Перечень действующих страниц	1	Окт 29/18	052.10.00	1	Февр 20/19
	2	Окт 29/18		2	Февр 20/19
	3/4	Окт 29/18		3/4	Февр 20/19
				5	Февр 20/19
				6	Февр 20/19
				7/8	Февр 20/19
Содержание	1	Февр 20/19		9/10	Февр 20/19
	2	Февр 20/19			
	3	Февр 20/19	052.20.00	1	Февр 20/19
	4	Февр 20/19		2	Февр 20/19
Часть 1 Титульный лист			053.00.01	1	Февр 20/19
			053.00.01	2	Февр 20/19

Раздел, подраздел, пункт	Стр.	Дата	Раздел, подраздел, пункт	Стр.	Дата
				4	Февр 20/19
Часть 3 Титульный лист			Часть 4 Титульный лист		
023.40.00	1	Февр 20/19			
	2	Февр 20/19	031.10.00	1	Февр 20/19
	3/4	Февр 20/19		2	Февр 20/19
				3	Февр 20/19
110.60.00	1	Февр 20/19		4	Февр 20/19
	2	Февр 20/19		5	Февр 20/19
	3/4	Февр 20/19		6	Февр 20/19
	5/6	Февр 20/19		7	Февр 20/19
				8	Февр 20/19
110.60.10	1	Февр 20/19		9	Февр 20/19
	2	Февр 20/19		10	Февр 20/19
	3/4	Февр 20/19		11	Февр 20/19
	5/6	Февр 20/19		12	Февр 20/19
	7/8	Февр 20/19		13	Февр 20/19
				14	Февр 20/19
110.80.00	1	Февр 20/19		15	Февр 20/19
	2	Февр 20/19		16	Февр 20/19
110.80.00	3	Февр 20/19			

Раздел, подраздел, пункт	Стр.	Дата	Раздел, подраздел, пункт	Стр.	Дата
Часть 5			132.10.10	7/8	Февр 20/19
Титульный лист				301/302	Февр 20/19
132.10.02	1	Февр 20/19	132.10.10А	201	Февр 20/19
	2	Февр 20/19		202	Февр 20/19
	3	Февр 20/19	132.10.10Б	203	Февр 20/19
	4	Февр 20/19		204	Февр 20/19
				205/206	Февр 20/19
	301/302	Февр 20/19			
			132.12.00	1	Февр 20/19
	401	Февр 20/19		2	Февр 20/19
	402	Февр 20/19			
	403	Февр 20/19		301/302	Февр 20/19
	404	Февр 20/19			
				401/402	Февр 20/19
132.10.02А	201	Февр 20/19		403	Февр 20/19
	202	Февр 20/19		404	Февр 20/19
132.10.10	1	Февр 20/19	132.12.00В	201	Февр 20/19
	2	Февр 20/19		202	Февр 20/19
	3	Февр 20/19		203	Февр 20/19
	4	Февр 20/19		204	Февр 20/19
	5/6	Февр 20/19			

СОДЕРЖАНИЕ

Наименование	Раздел, подраздел, пункт	Стр.
Часть 1		
Общие сведения.		
(Дополнение к книге 1 «Общие сведения)		
ВЕРТОЛЁТ	000.00.00	
ОБЩИЕ СВЕДЕНИЯ		1
1 Общие сведения		1
Часть 2		
Планер.		
(Дополнение к книге 2 часть 1 «Планер»)		
ЛЕВАЯ ДВЕРЬ ВХОДА В ГРУЗОВУЮ КАБИНУ	052.10.00	
ОПИСАНИЕ И РАБОТА		1
1 Общие сведения		1
2 Описание		1
АВАРИЙНЫЕ ВЫХОДЫ	052.20.00	
ОПИСАНИЕ И РАБОТА		1
1 Общие сведения		1
РЕЛЬСЫ ДЛЯ УСТАНОВКИ КРЕСЕЛ	053.00.01	
ОПИСАНИЕ И РАБОТА		1

Наименование	Раздел, подраздел, пункт	Стр.
1 Общие сведения		1
Часть 3		
Радиоэлектронное оборудование. (Дополнение к книге 5 «Радиоэлектронное оборудование»)		
ПЕРЕГОВОРНОЕ УСТРОЙСТВО СПУ-7	023.40.00	
ОПИСАНИЕ И РАБОТА		1
1 Общие сведения		1
БОРТОВАЯ МНОГОФУНКЦИОНАЛЬНАЯ СИСТЕМА – БОРТОВОЙ ИНДИКАТОР (БМС-ИНДИКАТОР)	110.60.00	
ОПИСАНИЕ И РАБОТА		1
1 Общие сведения		1
СИСТЕМА РАННЕГО ПРЕДУПРЕЖДЕНИЯ БЛИЗОСТИ ЗЕМЛИ (СРПБЗ)	110.60.10	
ОПИСАНИЕ И РАБОТА		1
1 Общие сведения		1
РАДИОДАЛЬНОМЕР KN 63	110.80.00	
ОПИСАНИЕ И РАБОТА		1
1 Общие сведения		1
2 Описание		3
3 РАБОТА		4

Наименование	Раздел, подраздел, пункт	Стр.
Часть 4		
Авиационное оборудование. (Дополнение к книге 7 часть 1 «Авиационное оборудование»)		
ПРИБОРНЫЕ ДОСКИ И ПАНЕЛИ УПРАВЛЕНИЯ	031.10.00	
ОПИСАНИЕ И РАБОТА		1
1 Общие сведения		1
Часть 5		
Транспортное оборудование. (Дополнение к книге 6 «Транспортное оборудование»)		
ОГРАЖДЕНИЕ	132.10.02	
ОПИСАНИЕ И РАБОТА		1
1 Общие сведения		1
2 Описание		1
ТЕХНОЛОГИЯ ОБСЛУЖИВАНИЯ		301/302
СВЕТОВАЯ И ЗВУКОВАЯ СИГНАЛИЗАЦИЯ ПОДАЧИ КОМАНД ДЕСАНТУ	132.10.10	
ОПИСАНИЕ И РАБОТА		1
1 Общие сведения		1

2 Описание 1
3 Работа 1
ТЕХНОЛОГИЯ ОБСЛУЖИВАНИЯ 301/302

ДЕСАНТНЫЕ ТРОСЫ 132.12.00
ОПИСАНИЕ И РАБОТА 1
1 Общие сведения 1
ТЕХНОЛОГИЯ ОБСЛУЖИВАНИЯ 301/302

Вертолёт Ми-8АМТ

ДОПОЛНЕНИЕ К РУКОВОДСТВУ ПО ТЕХНИЧЕСКОЙ ЭКСПЛУАТАЦИИ ВЕРТОЛЁТА Ми-8АМТ

8АМТ.0000.000РЭ.Д-5183

Часть 1

ОБЩИЕ СВЕДЕНИЯ

(Дополнение к книге 1 «Общие сведения»)

000

ВЕРТОЛЕТ

ВЕРТОЛЕТ – ОБЩИЕ СВЕДЕНИЯ

1 ОБЩИЕ СВЕДЕНИЯ

Вертолеты Ми-8АМТ №№ 7719,7720,7734-7806 созданы на базе серийного вертолета Ми-8АМТ.

Вертолеты изготовлены в транспортном варианте.

Вертолеты изготовлены со следующими конструктивными особенностями:

1.1 Конструкция планера вертолета:

1.1.1 На вертолетах выполнено (установлены):

- дверь левая сдвижная из ПКМ;
- люки аварийные увеличенные с круглыми окнами;
- штатная носовая часть фюзеляжа;
- стабилизатор с металлической обшивкой;
- хвостовая балка без доработки под ДИСС;
- круглые окна в грузовой кабине;
- задние грузовые створки с центральным люком и аварийным выходом.

1.2 Управление вертолетом:

- установлен кронштейн забустерной части 8АТ-5104-405 из алюминиевого сплава;
- установлен модифицированный автомат перекоса 8-1960-000.

1.3 Системы вертолета:

- обогреватель КО-50 установлен на уровне пола грузовой кабины (нижнее расположение), на правом борту фюзеляжа;
- установлены подвесные топливные баки: 8АМТ-6102-400 - левый; 8АМТ-6102-500-правый;

- установлены баки дополнительные в сборе 171-6150-00 (ДПТБ на уровне окон) (на изд.№№ 7719,7720,7750-7789);
- выполнена подготовка борта под установку баков дополнительных в сборе 171-6150-00 (ДПТБ на уровне окон) (на изд.№№ 7734-7749,7790-7806);
- установлены электроуправляемые перекрывные краны в трубопроводах кольцевания (соединяющие подвесные баки между собой), управляемые от одного переключателя;
- выполнена подготовка борта под установку дополнительных топливных баков (левого и правого) в грузовой кабине;
- установлен дополнительный топливный бак (левый) в грузовой кабине (на изд. №№ 7734-7749,7790-7806).

1.4 Конструкция силовой установки:

- уставлена вспомогательная силовая установка Safir-5K/G Mi взамен АИ-9В;
- установлены двигатели ТВ3-117ВМ сер. 02;
- установлена модифицированная хвостовая трансмиссия 8М-1516-00, состоящая из:
  - промежуточного редуктора 8М-1515-000;
  - хвостового редуктора 8М-1517-000;
  - хвостового вала 8М-1516-000.

1.5 Радиоэлектронное оборудование вертолета:

1.5.1 На вертолете установлено следующее связное оборудование:

- радиостанция «Прима-КВ»;
- автоматический стационарный радиомаяк АРМ-406Н1;
- аварийно-спасательный радиомаяк ПАРМ-406А;
- изделие АЛМАЗ-УПМ;

- радиостанция ОРЛАН-85СТ» в исполнении ИЖ1.101.039-14.84 (основная и резервная)
- переговорное устройство СПУ-7;
- аппарат абонентский для работы с внешней подвеской (дополнительный);
- авиагарнитура ГСШ-А-18;
- речевой регистратор П-507М.

1.5.2 На вертолете установлено следующая радиоаппаратура вертолетовождения:

- автоматический радиокомпас АРК-15М;
- автоматический радиокомпас АРК-УД (на изд. №№ 7719,7720,7750-7789);
- радиовысотомер А-037;
- система спутниковой навигации ГЛОНАСС БМС - Индикатор (один комплект);
- система раннего предупреждения близости земли (СРПБЗ);
- метеорадиолокатор 1А813М-300;
- радиодальномер KN 63;
- система ближней навигации KX 165A;
- индикаторы KI-206, KI-207.

1.5.3 Установлена следующая радиоаппаратура опознавания, оповещения и активного ответа:

- установлено изделие 6201-9 в комплектации с изделием 41М1.1 (на изд. №№ 7734-7749,7790-7806);

- выполнена подготовка борта под установку изделия 6201-9 в комплектации с изделием 41М1.1 (на изд. №№ 7719,7720,7750-7789);
- установлен ответчик УВД КТ 74, получающий данные от устройства AD32.

1.5.2 На вертолете не установлено следующее радиоэлектронное оборудование:

- радиостанция «Ядро-1Г1»;
- аварийно-спасательный радиомаяк АРМ-406АС1;
- аварийная радиостанция Р-855А1М (Р-855А1);
- магнитофон П-503Б;
- радиокомпас АРК-УД;
- система «Тревога»;
- спутниковая навигационная система Free Flight 2101 I/O;
- аппаратура ДИСС-32-90.

1.6 Авиационное оборудование вертолета:

1.6.1 Система энергоснабжения:

- выполнена система генерирования трехфазного переменного тока напряжением 115/200В, частотой 400 Гц от резервного генератора P/N 20040-100;
- исключен как источник постоянного тока стартер-генератор СТГ-3 двигателя АИ-9В с аппаратурой защиты и регулирования;
- установлены аккумуляторные батареи 20НКБН-25-ТД-У3;
- дополнительное выпрямительное устройство ВУ-6Б для электропитания медицинских модулей вертолетных.

1.6.2 Приборное оборудование:

- перекомпонованы приборные доски, панели управления в кабине пилотов;

- панели управления и приборные доски в кабине пилотов окрашены в изумрудный цвет;
- установлены часы АЧС-1МК.

1.6.3 Освещение и световая сигнализация:

- систем аварийной сигнализации доработана с учетом возможной установки на вертолете БМС - Индикаторов и системы раннего предупреждения близости земли (СРПБЗ);
- установлена дополнительная (третья) фара ФПП-7М.

1.6.4 Пилотажно-навигационное оборудование:

- установлен указатель УГР-4УК;
- установлены авиагоризонты АГБ-96Д, АГБ-96Р;
- установлено устройства измерения и отображения воздушных данных AD32;
- установлен датчик температуры воздушного потока P/N 50541009;
- система ПВД доработана под установку устройства AD32;
- не установлен прибор ПНП-72-14;
- не установлен высотомер 5035Р2-Р42 Р.140Н.

1.6.5 Кислородное оборудование и защитное снаряжение:

- не установлено кислородное и защитное снаряжение для экипажа: блок кислородного питания БКП-2-2-210; дымозащитная кислородная маска ДКМ-1М.

1.6.6 Бортовые средства контроля и регистрации полетных данных:

- установлена система регистрации параметров с регистратором БУР-1-2 сер.2.

1.7 Санитарное оборудование:

- выполнена подготовка борта под установку модулей медицинских вертолетных ММВ.9520.000-03, ММВ.9520.000-04;
- установлены узлы крепления серийного санитарного оборудования.

1.8 Транспортное оборудование вертолета:

1.8.1 На вертолете выполнено (установлено):

- откидные сидения с привязными ремнями в количестве 27 шт. в грузовой кабине, включая десантные откидные сидения с привязными ремнями на грузовых створках;
- установлены узлы под швартовочное оборудование;
- установлена внешняя подвеска 8АМТ-9611-00 с гидравлическим весоизмерительным устройством и легкосъемным ограждением (на изд. №№ 7719,7720,7750…7755);
- выполнена подготовка борта под установку внешней подвески 8АМТ-9611-00 с гидравлическим весоизмерительным устройством и легкосъемным ограждением (на изд. №№, 7734-7749, 7756-7806);
- бортовая стрела с лебедкой СЛГ-300 у левой сдвижной двери (на изд. №№ 7719,7720,7750…7755);
- выполнена подготовка борта под установку бортовой стрелы с лебедкой СЛГ-300 у левой сдвижной двери (на изд. №№ 7756…7789);
- установлены десантные тросы (длинные) по левому и правому бортам (кроме изд. №№ 7790-7806);
- установлены рельсы по черт 8АМТ-0360-750СБ (кроме изд. №№ 7790-7806).

1.8.2 На вертолете не установлено следующее оборудование:

- бортовая стрела с лебедкой ЛПГ-150М;
- спасательное оборудование, для подъема на борт спасаемых (для работы с лебедкой ЛПГ-150М).

Примечание: Материалами, приведенными в РЭ, РО вертолета МИ-8АМТ, по не установленному на вертолет оборудованию не руководствоваться.

Вертолёт Ми-8АМТ

ДОПОЛНЕНИЕ К РУКОВОДСТВУ ПО ТЕХНИЧЕСКОЙ ЭКСПЛУАТАЦИИ ВЕРТОЛЁТА Ми-8АМТ

8АМТ.0000.000РЭ.Д-5183

Часть 2

ПЛАНЕР

(Дополнение к книге 2 часть 1 и часть 2 «Планер»)

052

ДВЕРИ, ЛЮКИ, СТВОРКИ

ЛЕВАЯ ДВЕРЬ ВХОДА В ГРУЗОВУЮ КАБИНУ - ОПИСАНИЕ И РАБОТА

1 ОБЩИЕ СВЕДЕНИЯ

Для входа и выхода экипажа и десантников на вертолете предусмотрена сдвижная дверь, расположенная на левом борту между шп.1 и 3 из ПКМ.

Габаритные размеры двери: высота 1405мм, ширина 855мм.

Проем двери: высота 1380мм, ширина 825мм.

2 ОПИСАНИЕ

Левая дверь, состоящая из склеенных между собой обшивки и жесткости из ПКМ, установлена на нижней и верхней направляющих и сдвигается назад по нижней направляющей на роликах (16) (см. рис. 1), а вверху - на шариках (12), расположенных между верхней направляющей (11) и полозком (13).

Верхняя направляющая (11) представляет собой П-образный профиль, в котором установлены полозок (13) и два ряда шариков (12). К полозку приклепаны кронштейны (15), которые посредством запирающих штырей (14) соединены с дверью. В открытом положении дверь удерживается пружинным фиксатором (1), ответная часть которого установлена снаружи на борту фюзеляжа. Дверь имеет окно, аналогичное окнам в бортовых панелях, и снабжена двумя замками. В средней части расположен замок под ключ для запирания двери, который имеет две ручки - внутреннюю (7) и наружную (10). В верхнюю часть двери вмонтирован штыревой замок для аварийного сбрасывания двери, снабженный внутренней (8) (рис. 4) и наружной (5) ручками.

Механизм запирания двери состоит из корпуса (1) (рис. 2) и пластины (2), между которыми расположена щеколда (9), прикрепленная к пластине (2). На пластине и корпусе имеется отверстие для наружной ручки (11). В

ручку вставлен замок и стержень. На стержень насажен кулачок (3). К щеколде (9) крепится тяга (7). Другой конец тяги соединен с рычагом (6) внутренней ручки. В щеколде имеется отверстие для крепления пружины (8).

Для того, чтобы открыть дверь изнутри, необходимо повернуть ручку (4) влево. При этом рычаг (6), поднимаясь вверх, переместит тягу (7), которая повернет щеколду (9). Для открывания двери снаружи необходимо открыть ключом замок (рис. 3) и повернуть ручку. Кулачок, поворачиваясь, выведет щеколду из зацепления со штырем проема.

Для закрытия двери изнутри или снаружи необходимо повернуть ручку против полета и сдвинуть дверь вперед до упора.

Верхний замок для аварийного сбрасывания двери связан тросом (5) (рис. 1) со средним замком, поэтому при срабатывании верхнего замка одновременно открывается щеколда (9) среднего замка.

Внутренняя ручка (8) (рис. 4) для аварийного сброса сдвижной двери установлена в передней верхней части двери.

Наружная ручка (5) для аварийного сброса сдвижной двери установлена в средней части двери (от случайного сброса двери – ручка аварийного сброса закрыта легкооткрывающейся крышкой) и связана с внутренней ручкой (8) тросовой проводкой (9). На одном конце внутренней ручки закреплен на "шарик" трос, а на другом конце – толкатель (1) с наконечником (16).

Рядом с наконечником толкателя установлен затвор (14), на штоке (13) которого закреплен упор (15) в виде цилиндрической втулки, наворачивающейся на конец штока.

При необходимости, переводя рукояткой (6) шток в верхнее положение «СТОЯНКА», можно ограничить ход толкателя.

В этом случае дверь сбросить нельзя ни от внутренней, ни от наружной ручек, что необходимо, когда вертолет находится на стоянке.

Перед полетом член экипажа должен отвести рукоятку (6) штока затвора вниз в положение «ПОЛЕТ», тем самым освободив путь движения толкателя (1). В этом случае дверь сбрасывается поворотом от любой из ручек.

На нижнем конце штока затвора закреплен зацеп (12), связанный с пружинным упором микровыключателя (11), который сигнализирует экипажу табло «ВЫХОДЫ РАЗБЛОК» о положении (фиксации) затвора ручек сброса входной двери.

Трос, заделанный "на шарик" во внутреннюю ручку (8), проходит внутри двери к задней кромке через ролик (7) и боуденовскую оболочку (10) и опускается к замку (4) наружной ручки (5). В упоре (2) замка второй конец троса заделан также "на шарик". В упоре трос проходит через втулку (3), поворотом которой выбирается слабина в тросовой проводке.

Для аварийного сбрасывания двери необходимо внутреннюю или наружную ручку повернуть по направлению стрелки назад. При этом запирающие штыри (14) (рис. 1) верхнего замка выйдут из отверстий полозков (13), после чего дверь следует вытолкнуть наружу.

Флажок (17) служит для предотвращения открытия двери в полете.

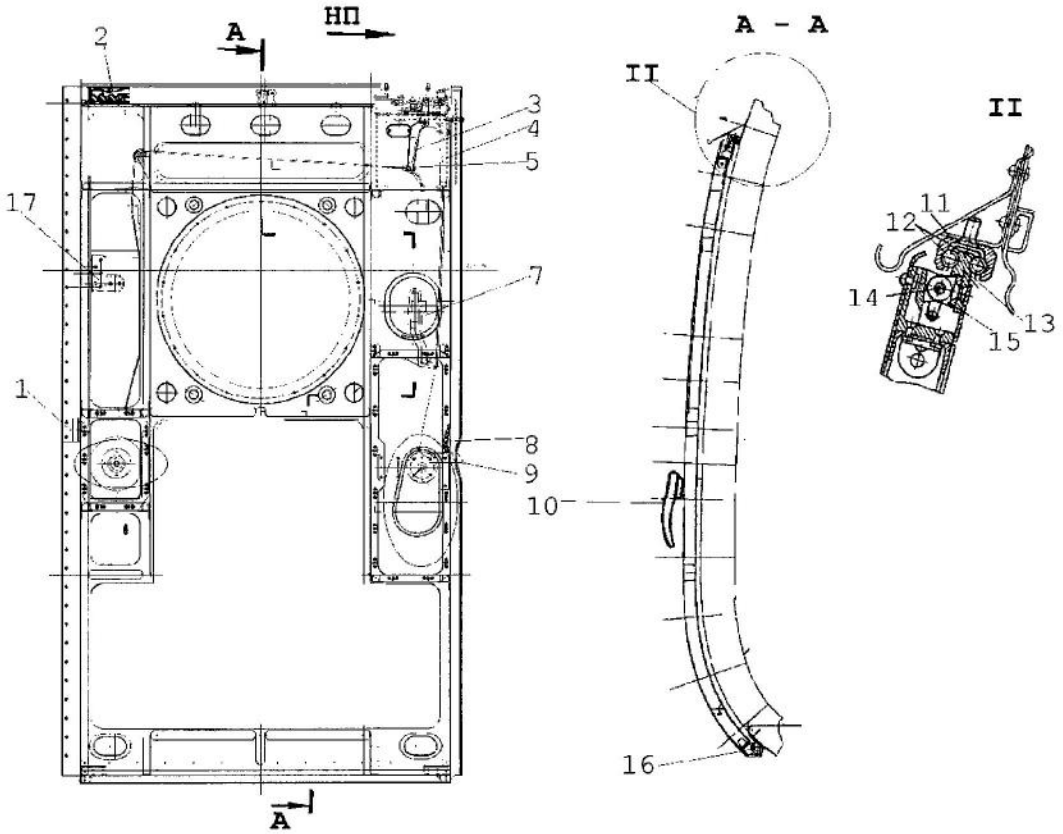

1 Фиксатор
2 Пружина запирающих штырей
3 Внутренняя ручка для аварийного сброса двери
4 Трос
5 Трос
6 Органическое стекло
7 Внутренняя ручка двери
8 Пружина щеколды
9 Щеколда
10 Наружная ручка двери
11 Верхняя направляющая
12 Шарик
13 Полозок
14 Запирающий штырь
15 Кронштейн
16 Ролик
17 Флажок

Сдвижная дверь грузовой кабины

Рис.1

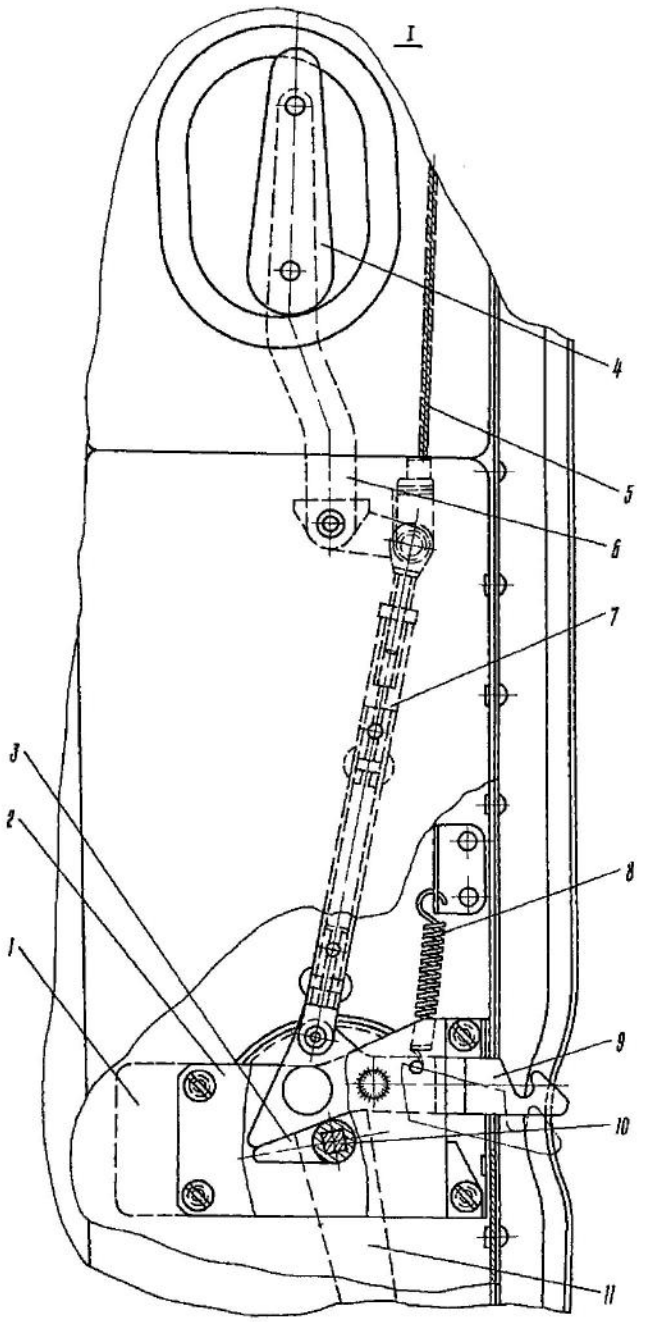

1. Корпус
2. Пластина
3. Кулачок
4. Внутренняя ручка двери
5. Трос
6. Рычаг внутренней двери
7. Тяга
8. Пружина щеколды
9. Щеколда
10. Стержень
11. Наружная ручка двери

I. Вид грузовой двери изнутри

Механизм запирания двери

Рис.2

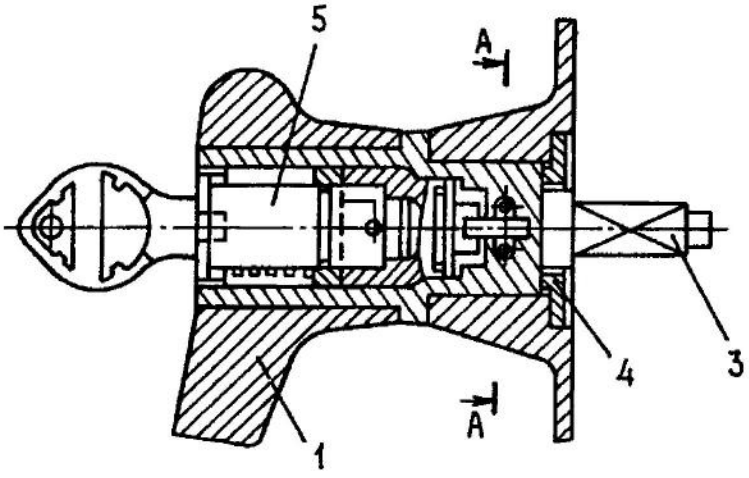

A-A

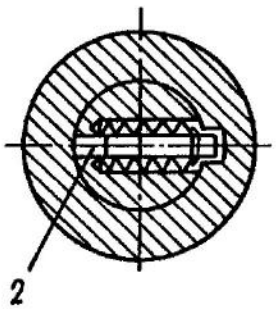

1 Ручка

2 Шпонка

3 Валик

4 Гайка

5 Сердечник замка

Ручка с замком
Рис. 3

АВАРИЙНЫЕ ВЫХОДЫ – ОПИСАНИЕ И РАБОТА

1 ОБЩИЕ СВЕДЕНИЯ

К аварийным выходам, обеспечивающим покидание вертолета в аварийной ситуации, относятся:

- проем двери (1)(рис. 1);
- левый и правый блистеры кабины экипажа (2,4);
- два аварийных люка с крышками по правому борту между шпангоутами №3 и 4, №11 и 12;
- аварийный люк в откидной створке (7);
- один аварийный люк с крышкой по левому борту между шпангоутами № 11 и 12 (9);

Схема расположения аварийных выходов на вертолете приведена на рис. 1.

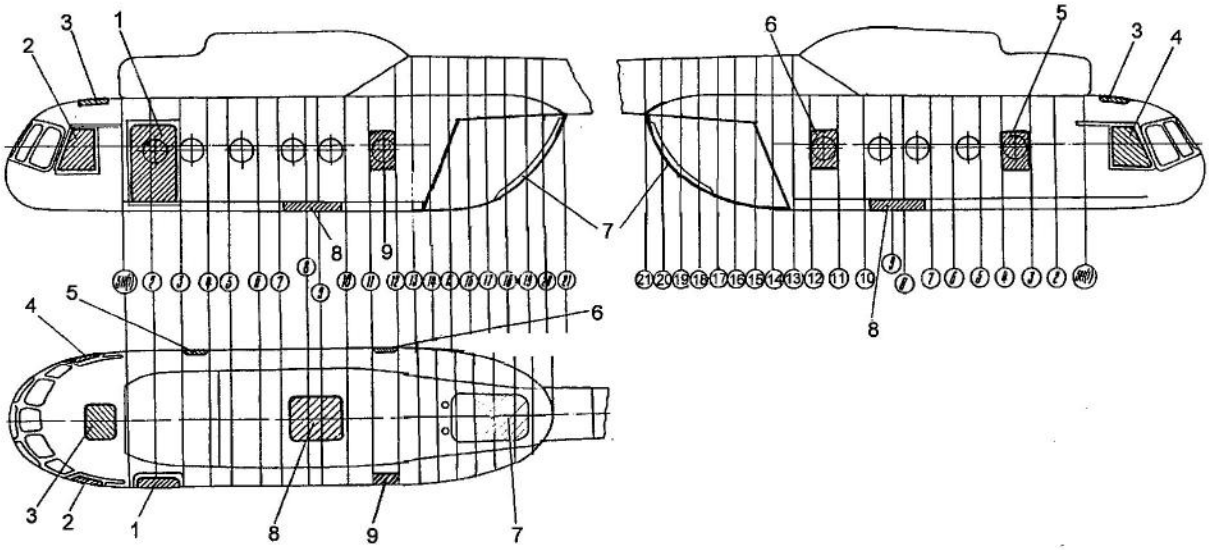

1 Проем входной двери

2 Левый сдвижной блистер

3 Верхний люк выхода к двигателям (дополнительный выход)

4 Правый сдвижной блистер

5 Аварийный люк-окно

6 Аварийный люк-окно

7 Аварийный люк в откидной створке

8 Люк с крышкой под выход троса внешней подвески

9 Аварийный люк-окно

Схема расположения аварийных люков на вертолете
Рис. 1

053

ФЮЗЕЛЯЖ

РЕЛЬСЫ ДЛЯ УСТАНОВКИ КРЕСЕЛ – ОПИСАНИЕ И РАБОТА

1 ОБЩИЕ СВЕДЕНИЯ

Рельсы для установки пассажирских кресел представляют собой профили изготовленные из материала Д16Т, (рис.1), имеющих шаг крепежных отверстий 30мм.

Профили крепятся к полу грузовой кабины при помощи винтов, анкерных гаек.

Крепление по шпангоутам в трех точках, по диафрагмам, установленных между шпангоутами - в двух точках (вид А - А).

ПРИМЕЧАНИЕ: При установке на грузовом полу СЛГ-300 рельсы под пассажирские кресла не устанавливаются.

Вид сверху на пол грузовой кабины

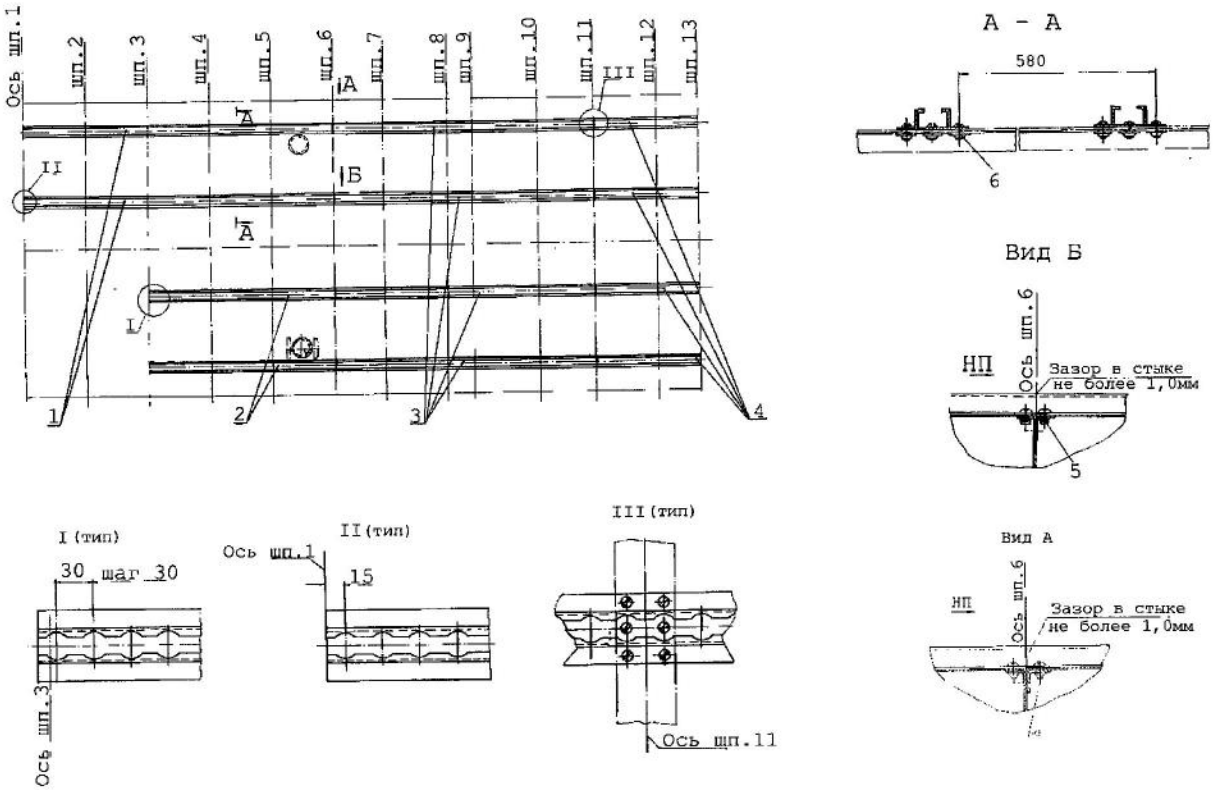

1 Профиль L=2400

2 Профиль L=1410

3 Профиль L=2100

4 Профиль L=840

5 Узел крепления

6 Анкерная гайка, заклепка

Рис. 1 Установка профилей под пассажирские кресла

Вертолёт Ми-8АМТ

ДОПОЛНЕНИЕ К РУКОВОДСТВУ ПО ТЕХНИЧЕСКОЙ ЭКСПЛУАТАЦИИ ВЕРТОЛЁТА Ми-8АМТ

8АМТ.0000.000РЭ.Д-5183

Часть 3

РАДИОЭЛЕКТРОННОЕ ОБОРУДОВАНИЕ

(Дополнение к книге 5 «Радиоэлектронное оборудование»)

023

СВЯЗНОЕ ОБОРУДОВАНИЕ

ПЕРЕГОВОРНОЕ УСТРОЙСТВО СПУ-7 - ОПИСАНИЕ И РАБОТА.

1 ОБЩИЕ СВЕДЕНИЯ

Описание и работа переговорного устройства СПУ-7 представлены в разделе 023.40.00 Руководства по технической эксплуатации вертолёта Ми-8АМТ, книга 5. В настоящем разделе представлены только отличия, выполненные на вертолёте.

1.1 Переключатели выбора радиосредств на абонентских аппаратах левого и правого летчиков осуществляют следующую коммутацию сопряженной с СПУ радиоаппаратуры:

- положение **УКР** - работа по командной УКВ радиостанции «Орлан 85СТ» (основной);
- положение **СР** - работа по связной радиостанции «Прима КВ»;
- положение **КР** - работа по встроенному приемопередатчику системы навигации/связи КХ 165А (функция резервной УКВ радиостанции);
- положение **ДР** - прослушивание сигналов от системы навигации/связи КХ 165А (при установке переключателя **ПРОСЛУШИВАНИЕ/ НАВ - ДАЛЬНОМЕР** на левой приборной доске (на правой приборной доске) в положение **НАВ**) или от радиодальномера KN 63 (при установке переключателя **ПРОСЛУШИВАНИЕ/ НАВ - ДАЛЬНОМЕР** на левой приборной доске (на правой приборной доске) в положение **ДАЛЬНОМЕР**);
- положение **РК1** - прослушивание сигналов радиокомпаса АРК-15М;
- положение **РК2** - прослушивание сигналов радиокомпаса АРК-УД (при оборудовании вертолета).

1.2 В связи с установкой на вертолёте внешней подвески, в грузовой кабине установлен абонентский аппарат оператора (левый борт, шп. 6-7).

На вертолёте переговорное устройство работает с дополнительными переговорными точками:

- переговорная точка борттехника расположена в проёме двери кабины экипажа;
- дополнительная переговорная точка для работы у левой двери расположена на стенке шп. 1 слева по направлению полёта;

Дополнительная переговорная точка, установленная в проёме двери кабины экипажа, имеет выносную кнопку **МКФ** и переключатель **АРК СВ-СПУ,** расположенные на кронштейне правой этажерки (рис. 1.). Кнопка **МКФ** подключена параллельно выключателю **ЛАРИНГ** дополнительной переговорной точки борттехника, дублирует действие этого выключателя и установлена для удобства работы. Переключатель **АРК СВ-СПУ** обеспечивает выбор прослушивания одного из двух сигналов:

- радиокомпаса АРК-15М (положение **АРК-СВ**);
- прослушивания внутренней сети СПУ (положение **СПУ**).

1.3 Выключатель ЛАРИНГ.-ВКЛ на правом щитке электропульта не устанавливается.

Схема соединений СПУ-7, доработанная для подключения дополнительных переговорных точек в подробно представлена в альбоме фидерных схем, часть 2.

Внешний вид выносной кнопки и переключателя дополнительной переговорной точки борттехника.

Рис. 1.

110

РАДИОАППАРАТУРА ВЕРТОЛЕТОВОЖДЕНИЯ

БОРТОВАЯ МНОГОФУНКЦИОНАЛЬНАЯ СИСТЕМА – БОРТОВОЙ ИНДИКАТОР (БМС-ИНДИКАТОР) - ОПИСАНИЕ И РАБОТА.

1 ОБЩИЕ СВЕДЕНИЯ

Описание и работа БМС-Индикатора представлены в Дополнении к руководству по технической эксплуатации 8АМТ.0000.00.РЭ.Д-5042А, действительном для вертолёта Ми-8АМТ, оборудованного системой раннего предупреждения близости земли (СРПБЗ) и БМС-Индикатором. В настоящем разделе представлены только особенности, в соответствии с исполнением на вертолёте.

1.1 Состав изделия.

На вертолёте установлен один комплект БМС-Индикатора. Для обеспечения работы БМС-Индикатора на вертолете установлена одна антенна АТ1675-0.

1.2 Электропитание.

Электропитание БМС-Индикатора осуществляется от аккумуляторной шины 2-го канала через автомат защиты сети **СНС** (110.60-F1) типа АЗСГК-2-2с, расположенный на левой панели АЗС.

Электрическая схема подключения БМС-Индикатора (см. рис. 2) подробно представлена в Альбоме фидерных схем.

1.3 Размещение.

БМС-Индикатор (110.60-А1) установлен на поворотном устройстве сверху на центральном пульте (см рис. в разделе 031.10.00 настоящего Дополнения).

Антенна АТ1675-0 (110.60-W1) размещена сверху фюзеляжа (на гаргроте), между шп. 17-18.

1.4 Взаимодействие.

На вертолёте БМС-Индикатор взаимодействует со следующим оборудованием:

- регистратором речевой информации П-507М;
- аварийным радиомаяком АРМ-406Н1;
- метеолокатором 1А813М-300;
- системой СРПБЗ;
- системой аварийной сигнализации САС-4-9;
- устройством AD-32.

1.5 Для дополнительной регулировки яркости подсвета дисплея БМС – Индикатора, минусовая цепь питания подсвета (кл. 40 разъема 110.60А1-Х2, см. рис. 2) подключена через контакты реле (110/14) от переключателя (61/14) «**ЯРКОСТЬ ДЕНЬ-НОЧЬ**», расположенного на правой боковой панели ВЭП.

.

Перечень элементов к схеме на рис. 1

Таблица 1

Поз. обозн.	Наименование	Тип аппаратуры	Размещение
110.60-A1	БМС-Индикатор		Центральный пульт
110.60-F1	Автомат защиты	АЗСГК-2-2С	Левая панель АЗС
110.60-H1	Табло	ТС-5М-2	Центральный пульт
110.60-H2			
110.60-W1	Антенна	АТ1675-0	шп.17-18

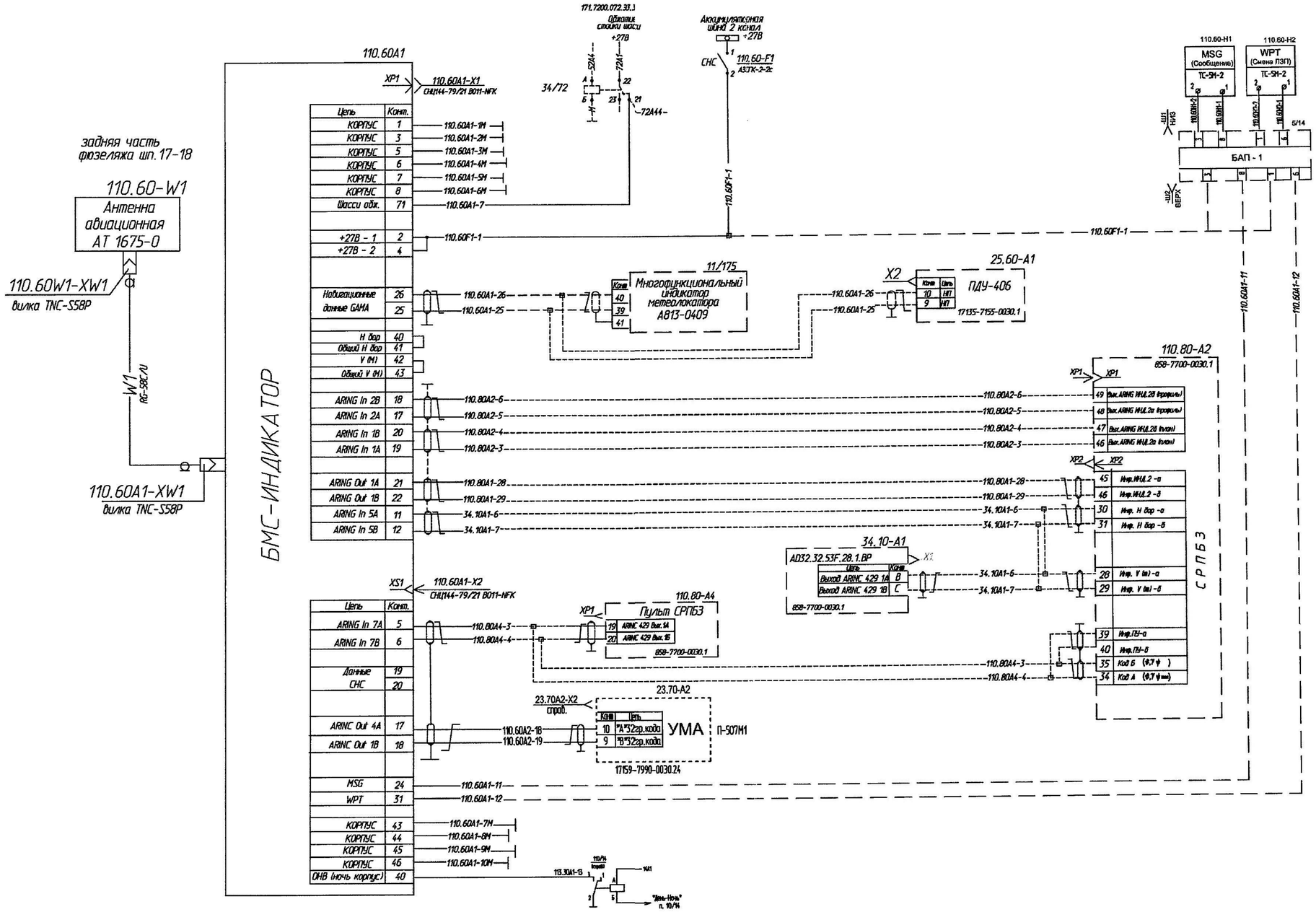

Рис.2 Электрическая схема подключения БМС-Индикатора.

СИСТЕМА РАННЕГО ПРЕДУПРЕЖДЕНИЯ БЛИЗОСТИ ЗЕМЛИ (СРПБЗ) -

ОПИСАНИЕ И РАБОТА

1 ОБЩИЕ СВЕДЕНИЯ

Описание и работа системы раннего предупреждения близости земли (СРПБЗ) представлены в Дополнении к руководству по технической эксплуатации 8АМТ.0000.00.РЭ.Д-5042А, действительном для вертолёта Ми-8АМТ, оборудованного системой раннего предупреждения близости земли (СРПБЗ) и БМС-Индикатором. В настоящем разделе представлены только особенности, в соответствии с исполнением на вертолёте.

1.1 Размещение.

Пульт управления СРПБЗ (110.80-А4) установлен на кожухе правой приборной доски (рис.1).

Светосигнальные табло оповещения экипажа установлены на панели левой и правой приборных досок и центрального пульта.

1.2 Взаимодействие.

Система сопряжена со следующим оборудованием:

- БМС - индикатором;
- устройством отображения воздушных данных AD32.32.53F.28.1.BP с датчиком температуры воздушного потока;
- системой навигации и связи КХ 165А;
- правым авиагоризонтом;
- курсовой системой ГМК-1ГЭ;
- бортовым радиовысотомером А-037;
- переговорным устройством СПУ-7;
- регистратором параметров полёта БУР-1-2 сер.2;

- коммутационной аппаратурой с «РК СРПБЗ/БМС»;
- бортовыми системами сигнализации, электропитания и коммуникации.

Электрическая схема подключения системы раннего предупреждения близости земли (см. рис. 2) подробно представлена в Альбоме фидерных схем, часть 2.

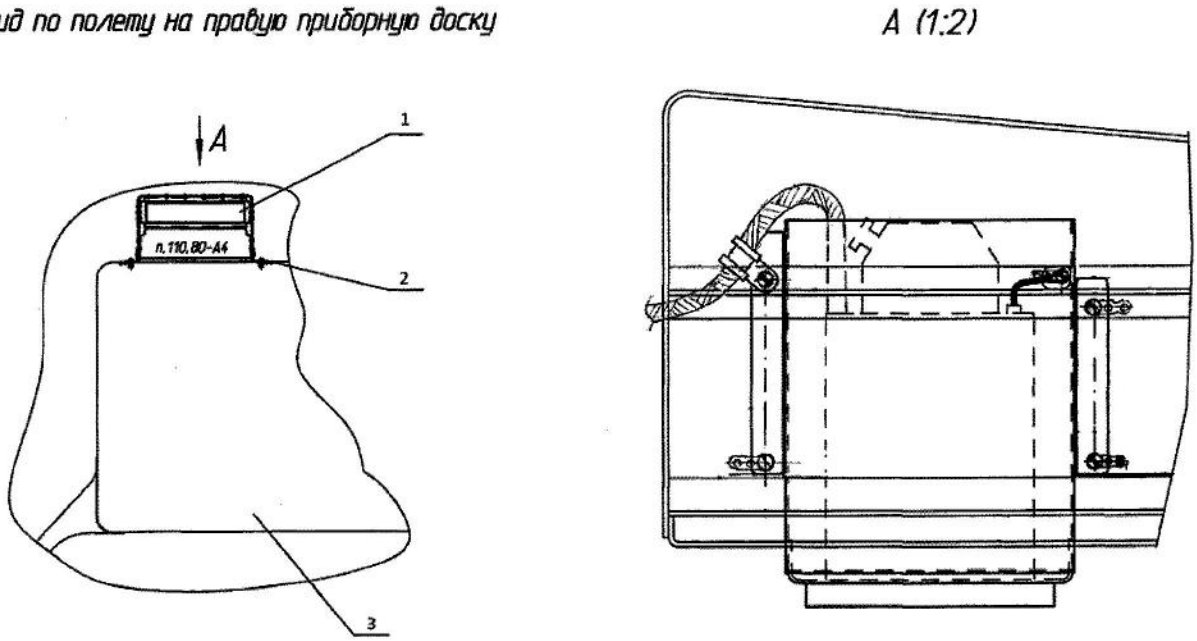

1. Пульт управления СРПБЗ.
2. Кожух.
3. Приборная доска правая.

Рис.1 Установка пульта управления СРПБЗ.

Перечень элементов к схеме на рис. 5.

Таблица 1

Поз. обозн.	Наименование и тип аппаратуры	Размещение
110.80-А10	СРПБЗ РШПИ.461 535,004-03	Этажерка метеолокатора, Шп. 1Н
110.80-А4	Пульт СРПБЗ НГТК.465 644,003	Кожух правой приборной доски
110.80-F6	Автомат защиты АЗСГК-2-2с	Панель АЗС левая
110.80-F4, 110.80-F5	Предохранитель ПМ2	Щиток предохранителей
110.80-F7, 110.80-F8	Предохранитель ПМ2	Щиток предохранителей
110.80-Н1	Табло ТС-5М-1	Приборная доска правая
110.80-Н2	Табло ТС-5М-2	Приборная доска правая
110.80-Н3	Табло ТС-5М-2	Приборная доска левая
110.80-Н4	Табло ТС-5М-1	Приборная доска левая
110.80-Н5	Табло ТС-5М-2	Центральный пульт
110.80—К5	Реле РЭС48Б РС4.590.201-01	РК СРПБЗ
110.80—К6	Реле ТКЕ22П1ГБ	РК СРПБЗ
110.80—К10	Реле ТКЕ22П1ГБ	Коммутационная панель
110.80-V2, 110.80-V4-110.80-V6	Диод Д237К	РК СРПБЗ/БМС
110.80-V10	Диод Д237К	За щитком предохранителей
110.80-С1	Конденсатор К53-1А-20В-47мкФ±20%-В	РК СРПБЗ/БМС
110.60-R13	Резистор С2-33-0,5-10кОм±20%	РК СРПБЗ/БМС
110.60-R14	Резистор Сп4-2Мб-0,5-1кОм-А-ВС2-16-В±20%	РК СРПБЗ/БМС
110.60-R15	Резистор С2-33-0,5-10кОм±20%	РК СРПБЗ/БМС
110.80-Тр1	Трансформатор ТОТ-83	РК СРПБЗ/БМС
АР50-Х3	Соединитель 2РМДТ27БПН19Г5В1В	РК СРПБЗ/БМС

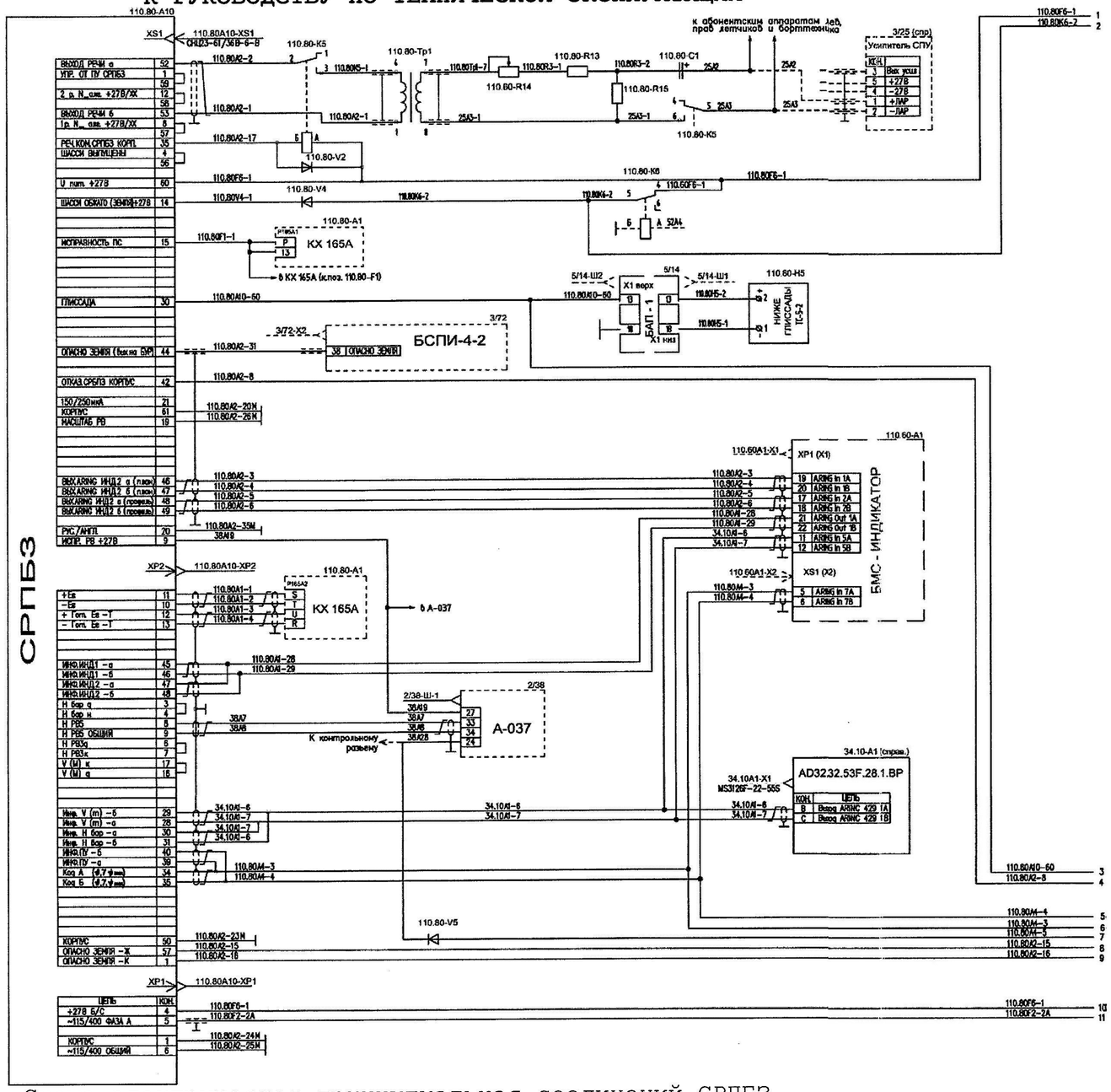

Схема электрическая принципиальная соединений СРПБЗ.

Рис. 2 (лист 1 из 2).

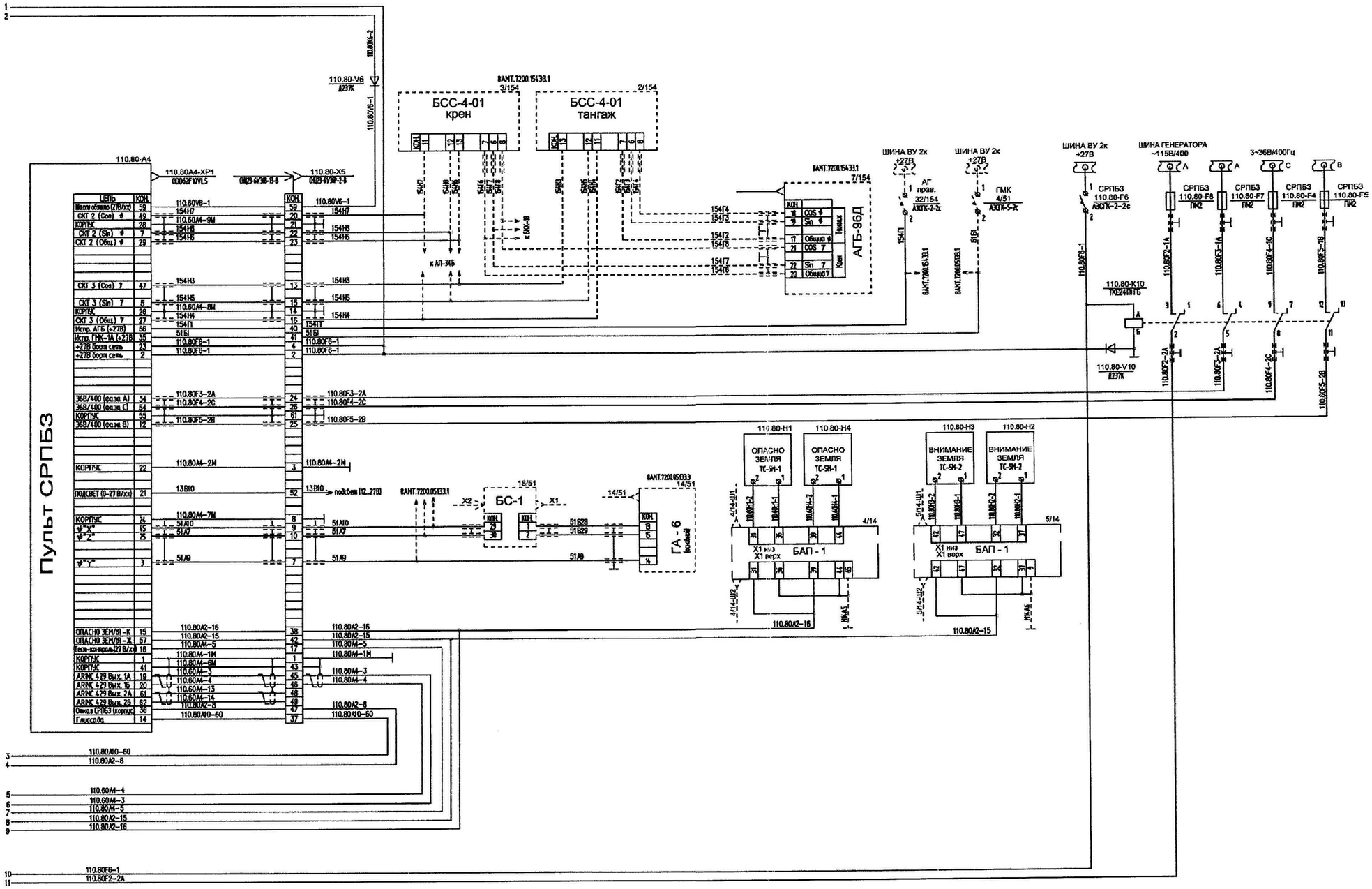

Схема электрическая принципиальная соединений СРПБЗ.

Рис. 2 (лист 2 из 2).

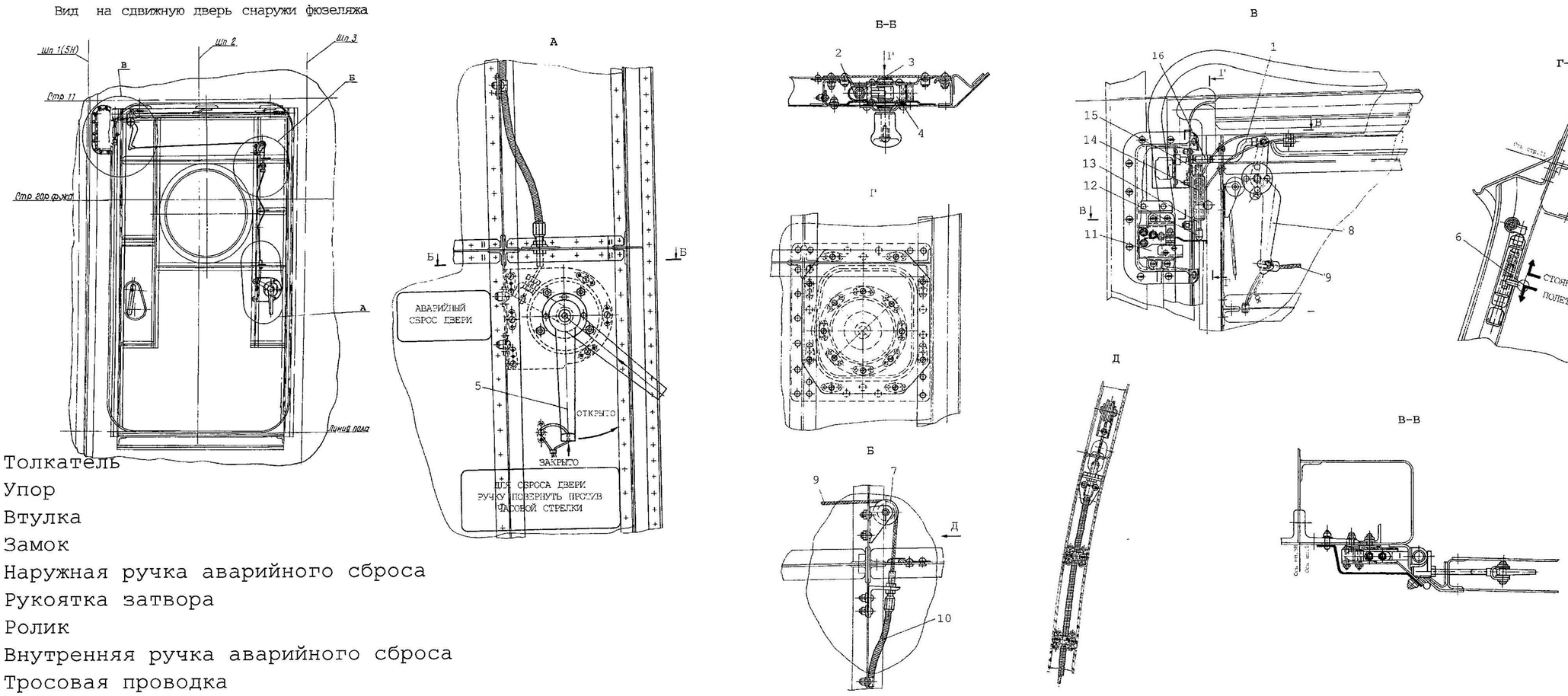

1. Толкатель
2. Упор
3. Втулка
4. Замок
5. Наружная ручка аварийного сброса
6. Рукоятка затвора
7. Ролик
8. Внутренняя ручка аварийного сброса
9. Тросовая проводка
10. Боуденовская оболочка
11. Микровыключатель
12. Зацеп
13. Шток
14. Затвор
15. Упор
16. Наконечник

Установка ручек аварийного сброса сдвижной двери
Рис. 4

РАДИОДАЛЬНОМЕР KN 63 – ОПИСАНИЕ И РАБОТА.

1 ОБЩИЕ СВЕДЕНИЯ

Общие сведения, описание и работа радиодальномера KN 63 изложены в разделе 110.80.00 Руководства по технической эксплуатации вертолета Ми-8АМТ, книга 5. В данном разделе описаны только особенности, выполненные на вертолете.

1.1 Размещение на вертолете.

- Блок KN 63 установлен под полом грузовой кабины между шп. 2-3 по оси симметрии (рис. 1);
- Индикатор KDI 572 установлен в кабине летчиков на правой доске приборной (см. рис. в разделе 031.10.00 настоящего Дополнения);
- Антенна KA 61 установлена на обшивке фюзеляжа, под полом кабины экипажа в районе шп. 1н-2н (рис. 2).

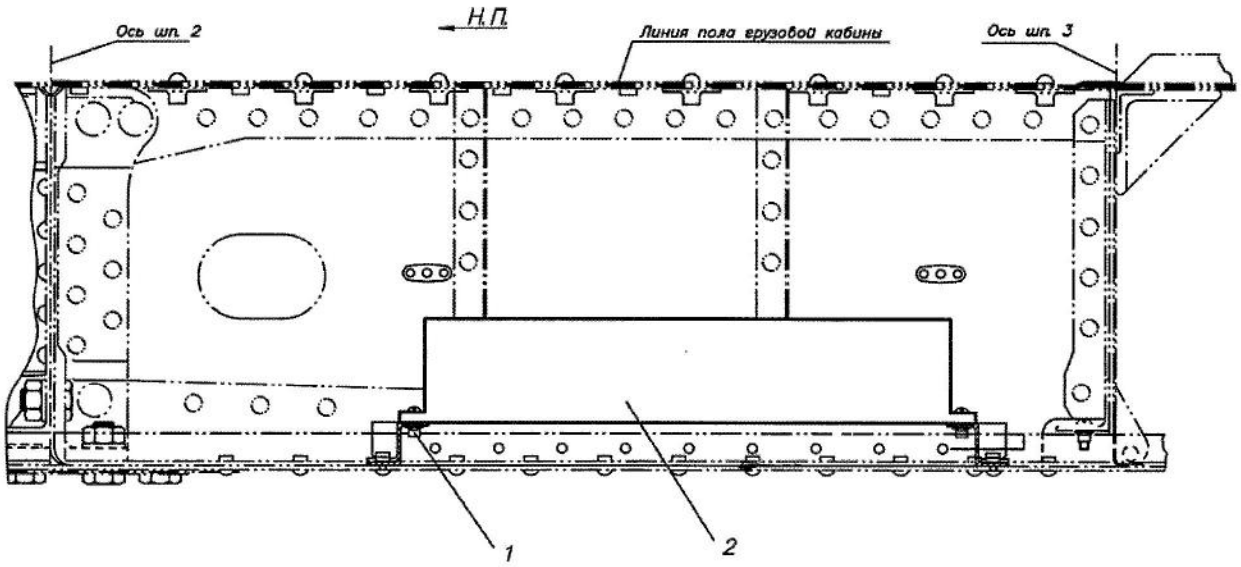

1 – Винты (4 шт.) крепления блока KN 63.
2 – Блок радиодальномера KN 63.

Установка блока KN 63 на вертолёте.

Рис. 1.

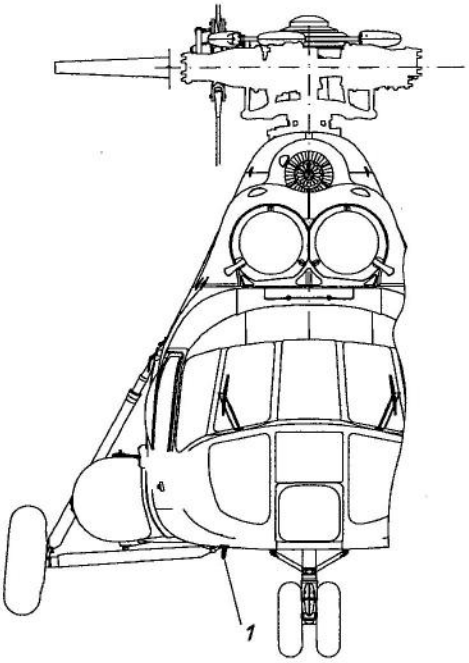

1 - Антенна КА 61.

Установка антенны КА 61 радиодальномера KN 63.

Рис. 2.

1.2 Электропитание.

Электропитание радиодальномера KN 63 осуществляется постоянным током напряжением 27В от аккумуляторной шины 1-го канала через автомат защиты сети АЗСГК-5-2С **ДНМР** (сх. поз. 110.80-F10) , расположенный на левой панели АЗС.

1.3 Взаимодействие.

На вертолёте радиодальномер KN 63 сопряжен со следующим оборудованием:

- системой навигации и связи КХ 165А;
- переговорным устройством СПУ-7;
- ответчиком УВД КТ 74 по сигналам бланкирования.

Радиодальномер KN 63 в совокупности с системой навигации аппаратуры КХ 165А образуют систему, выполняющую задачи ближней навигации и посадки.

Радиодальномер KN 63 выдаёт в переговорное устройство СПУ-7 звуковой сигнал опознавания наземной станции.

Для прослушивания сигналов от радиодальномера KN 63 на абонентском аппарате левого (правого) лётчика необходимо переключатель выбора радиосредств установить в положение **ДР** и на левой (правой) приборной доске переключатель **ПРОСЛУШИВАНИЕ/НАВ – ДАЛЬНОМЕР** установить в положение **ДАЛЬНОМЕР**.

Для исключения сбоев в работе радиодальномера KN 63, во время работы передатчика ответчика КТ 74 на дальномер KN 63 подаётся сигнал «Бланк», а при работе передатчика радиодальномера KN 63, на ответчик КТ 74 также передаётся сигнал «Бланк».

2 ОПИСАНИЕ.

На дисплей (индикатор KDI 572) радиодальномера KN 63 кроме информации о наклонной дальности выводится также следующая информация:

- путевая скорость вертолёта;
- время полёта вертолёта до радиомаяка.

Лицевая панель индикатора KDI 572 представлена на рис. 3.

Переключатель на передней панели KDI 572 имеет 4 положения: OFF (Выключено), № 1, HOLD (захват) и № 2.

Положение OFF - радиодальномер выключен;

Положение № 1 - рабочее положение, происходит поиск и работа с радиомаяком DME;

Положение № 2 - не задействовано;

Положение HOLD - происходит фиксация работы с определенным радиомаяком DME.

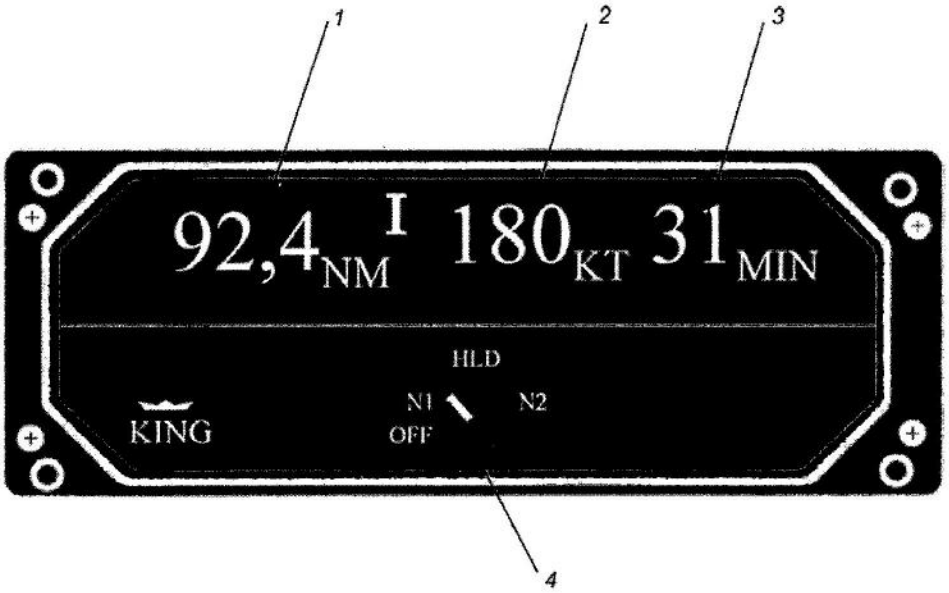

1 – Область отображения дальности.

2 – Область отображения путевой скорости.

3 – Область отображения расчетного времени полёта до станции.

4 – переключатель режимов работы радиодальномера.

Внешний вид лицевой панели индикатора KDI 572.

Рис. 3.

3 РАБОТА.

3.1 Включение в работу.

Включение радиодальномера KN 63 осуществляется включением автомата защиты сети **ДНМР** на левой панели АЗС и установкой переключателя на лицевой панели индикатора KDI 572 в положение, отличное от положения **OFF**.

Работа радиодальномера KN 63 подробно изложена в технической документации, прикладываемой к изделиям KN 63 и KDI 572.

Вертолёт Ми-8АМТ

ДОПОЛНЕНИЕ К РУКОВОДСТВУ ПО ТЕХНИЧЕСКОЙ ЭКСПЛУАТАЦИИ ВЕРТОЛЁТА Ми-8АМТ

8АМТ.0000.000РЭ.Д-5183

Часть 4

АВИАЦИОННОЕ ОБОРУДОВАНИЕ

(Дополнение к книге 7 часть 1 «Авиационное оборудование»)

031

ПРИБОРНОЕ ОБОРУДОВАНИЕ

ПРИБОРНЫЕ ДОСКИ И ПАНЕЛИ УПРАВЛЕНИЯ – ОПИСАНИЕ И РАБОТА.

1 ОБЩИЕ СВЕДЕНИЯ.

1.1 Панели приборных досок, пультов, щитков в кабине экипажа окрашены в изумрудный цвет. Общий вид приборных досок, пультов, панелей и щитков с установленным на них оборудованием представлен на рисунках 1…13.

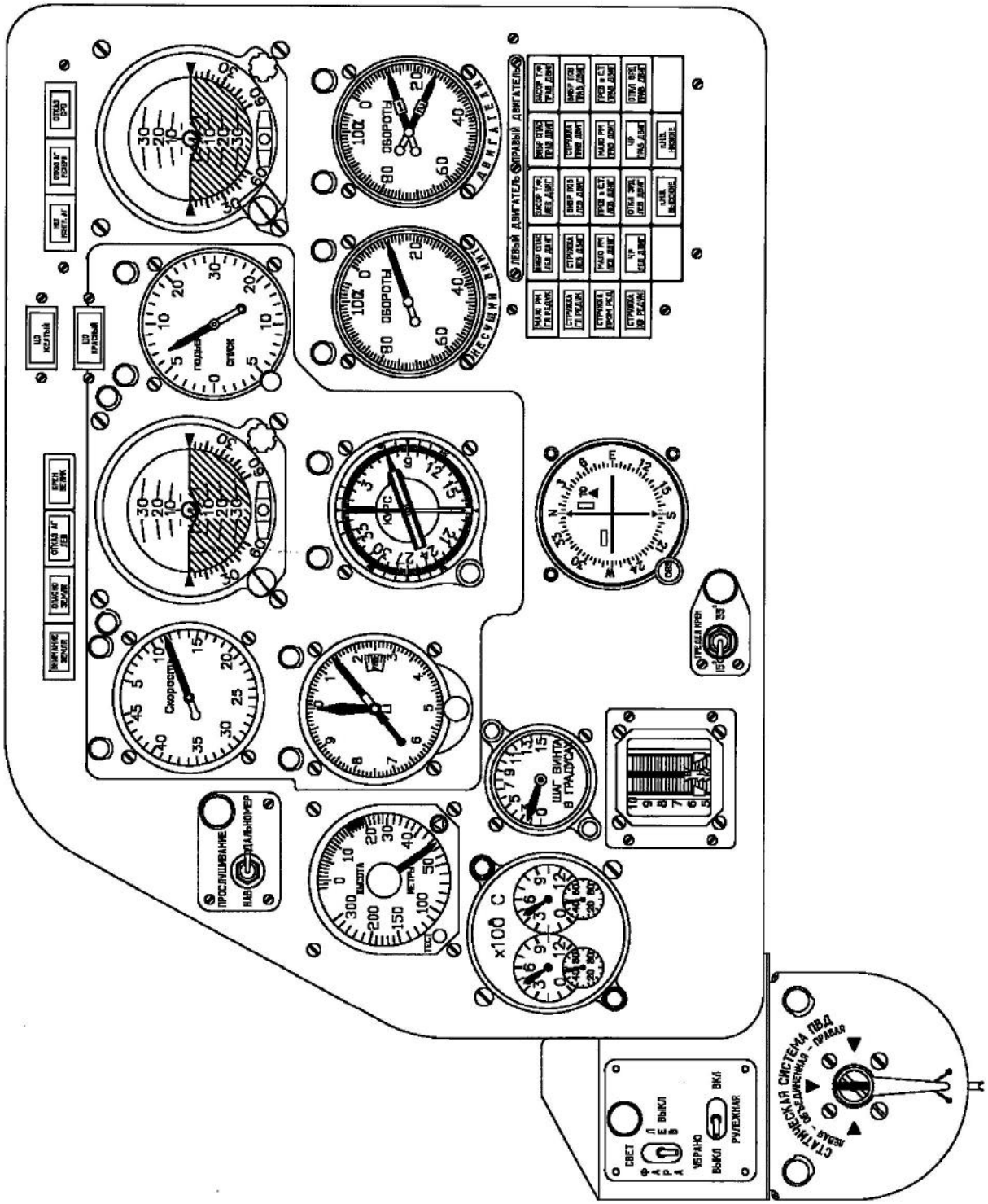

Приборная доска левая.
Рисунок 1.

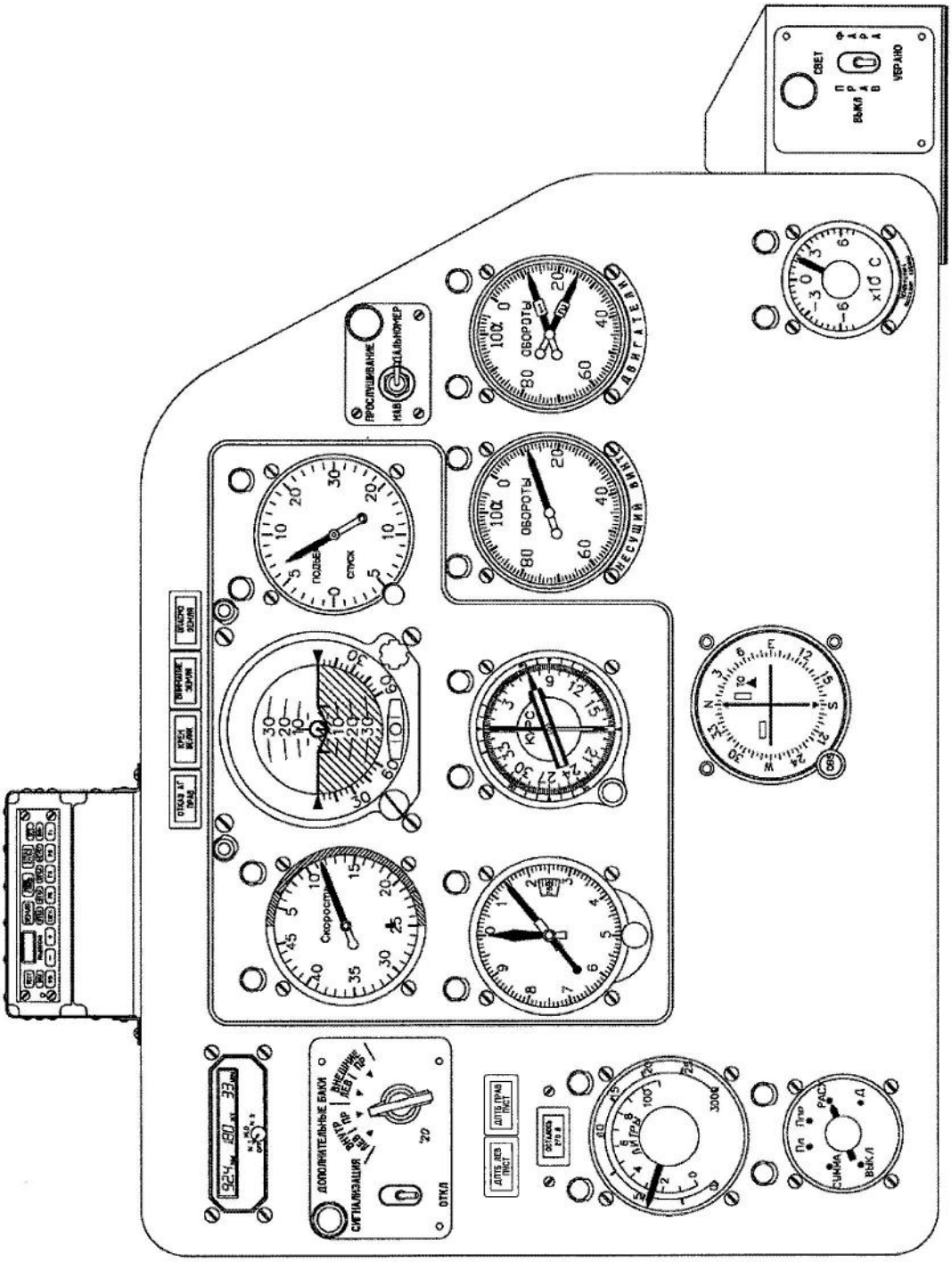

Приборная доска правая.
Рисунок 2.

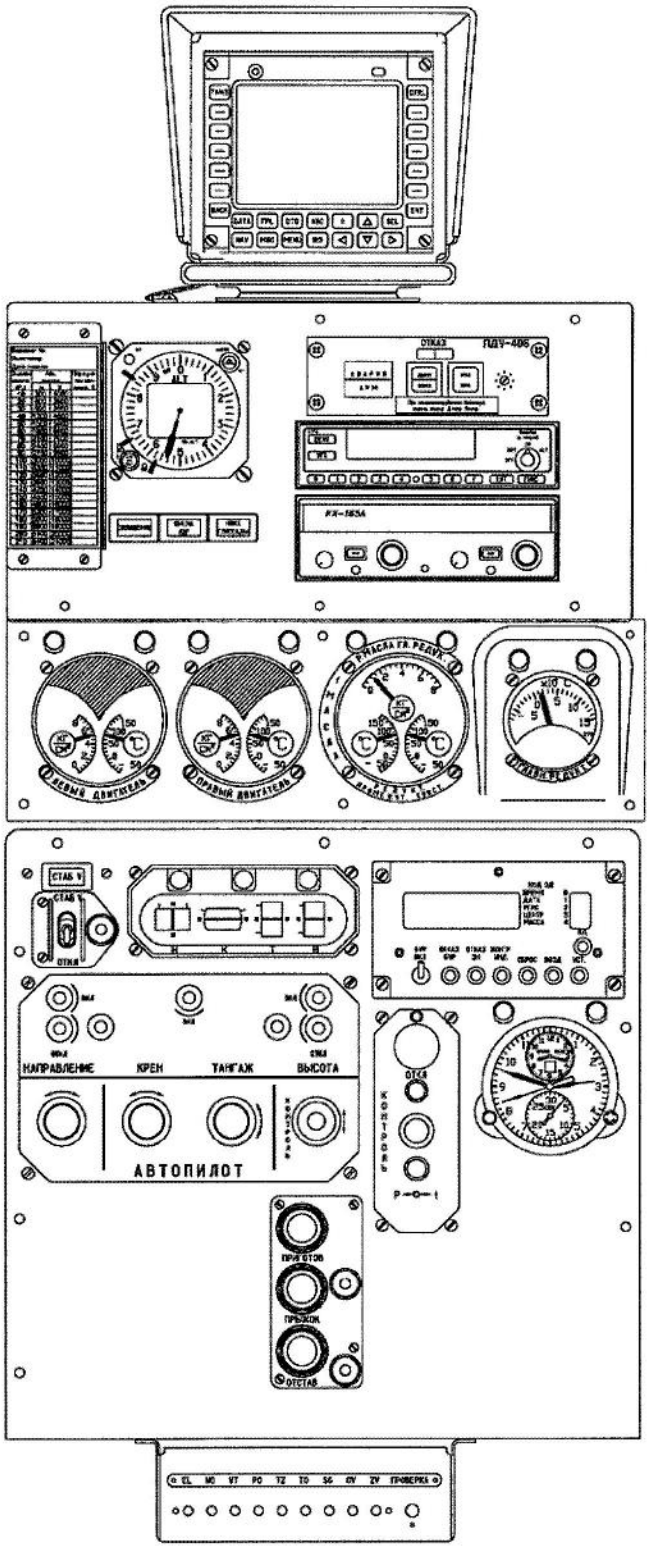

Центральный пульт.

Рисунок 3.

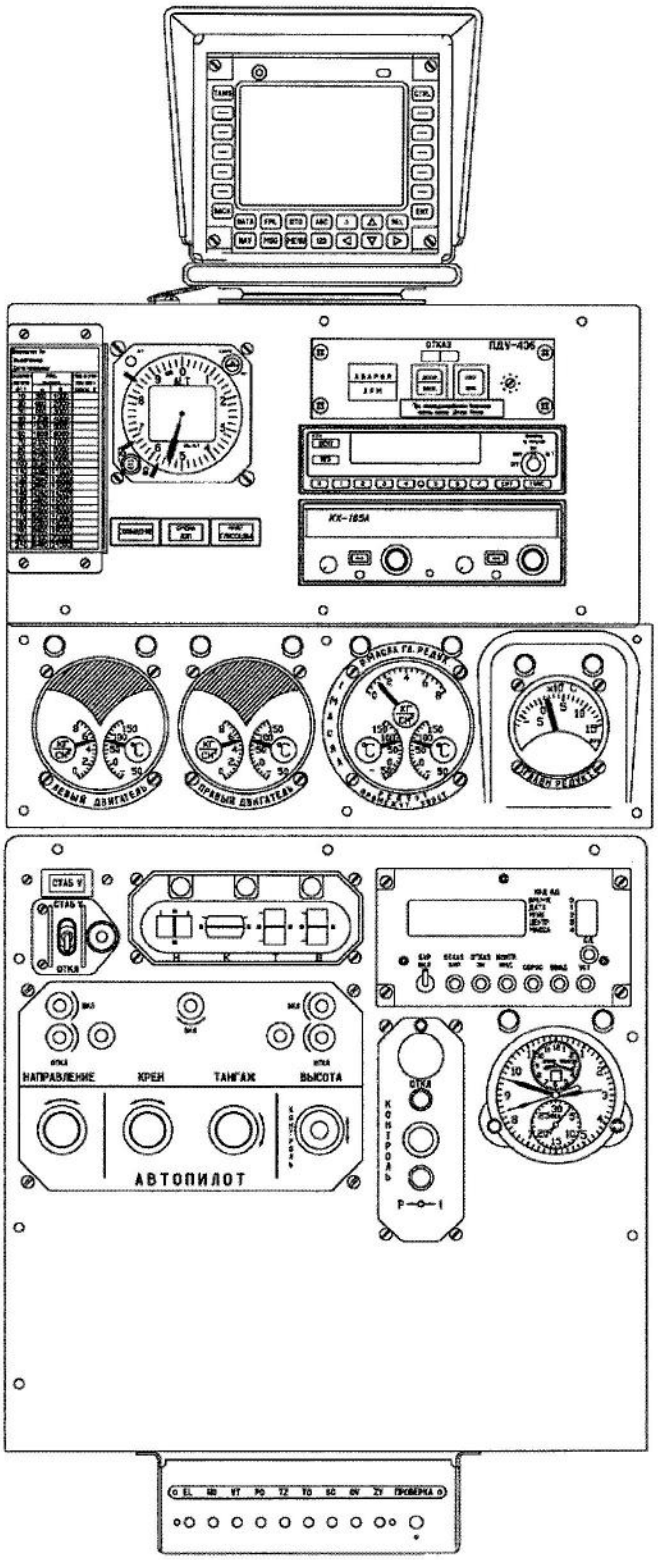

Центральный пульт

Рисунок 3а

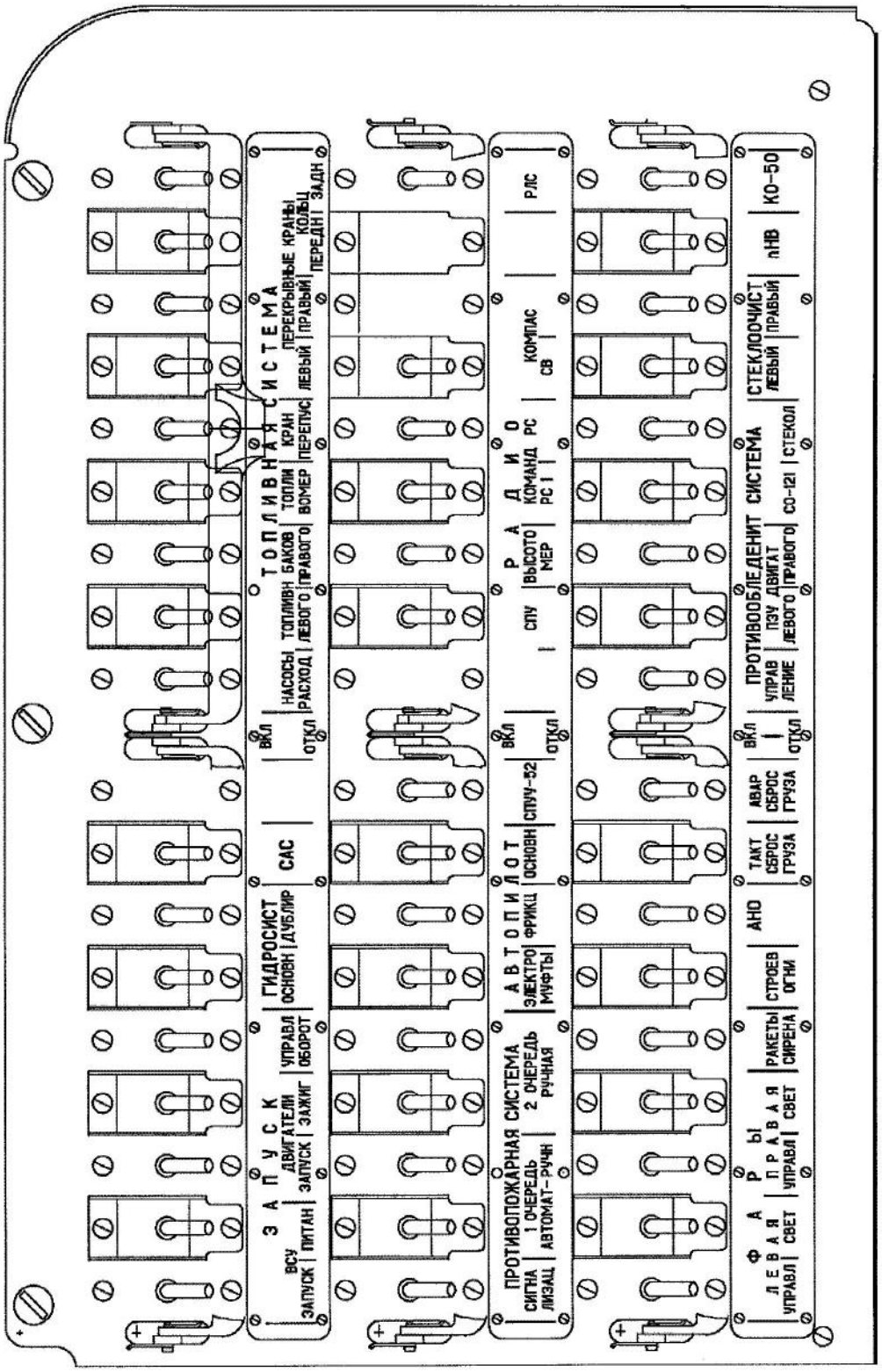

Панель АЗС правая электропульта.
Рисунок 4.

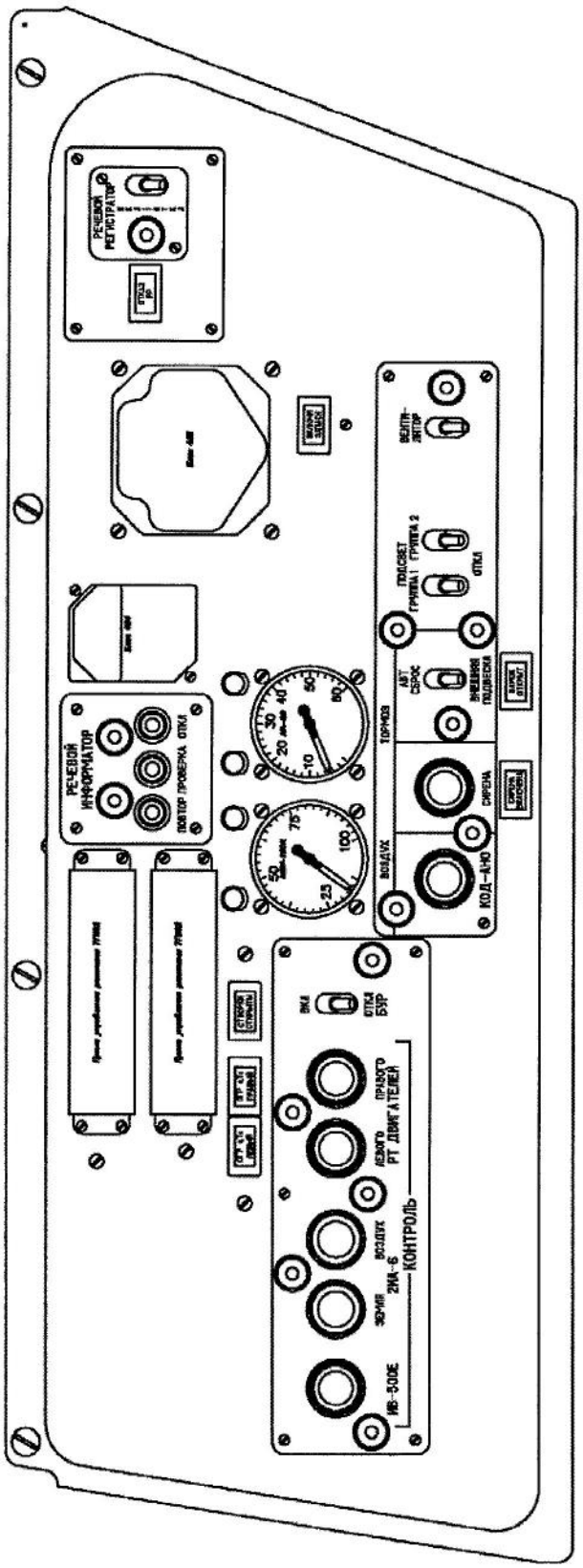

Панель левая боковая электропульта.
Рисунок 5.

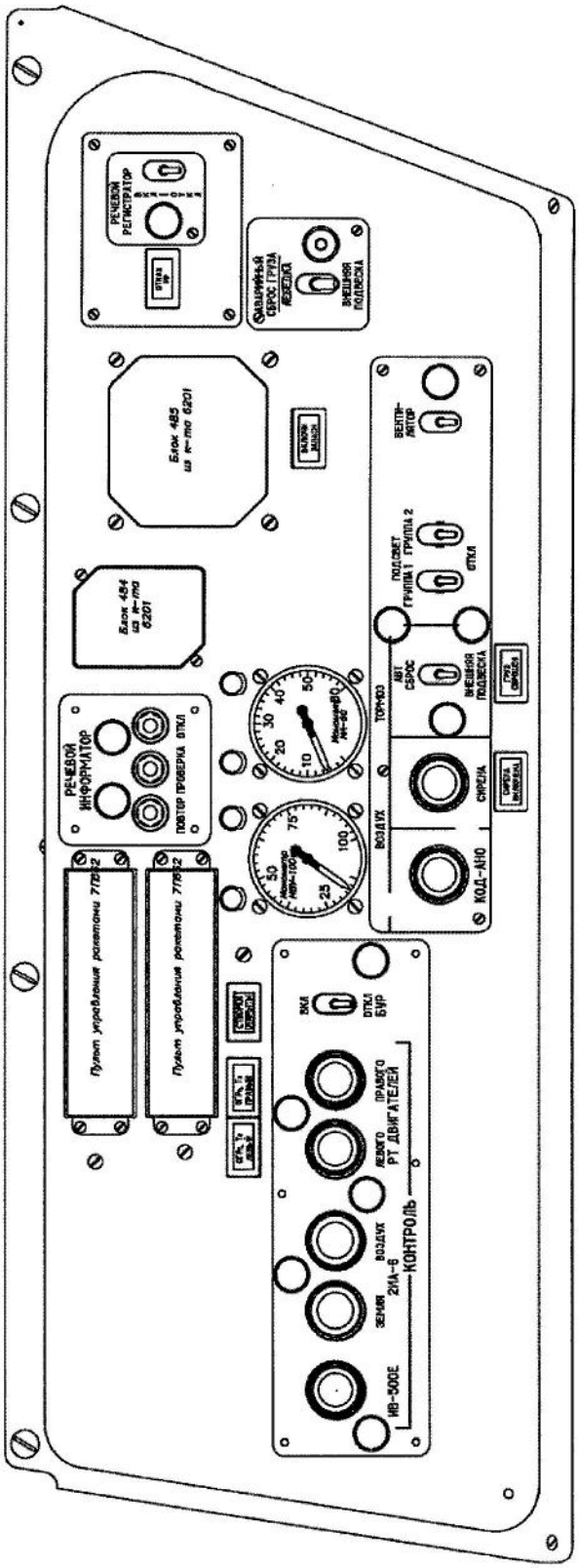

Панель левая боковая электропульта.
Рисунок 5а.

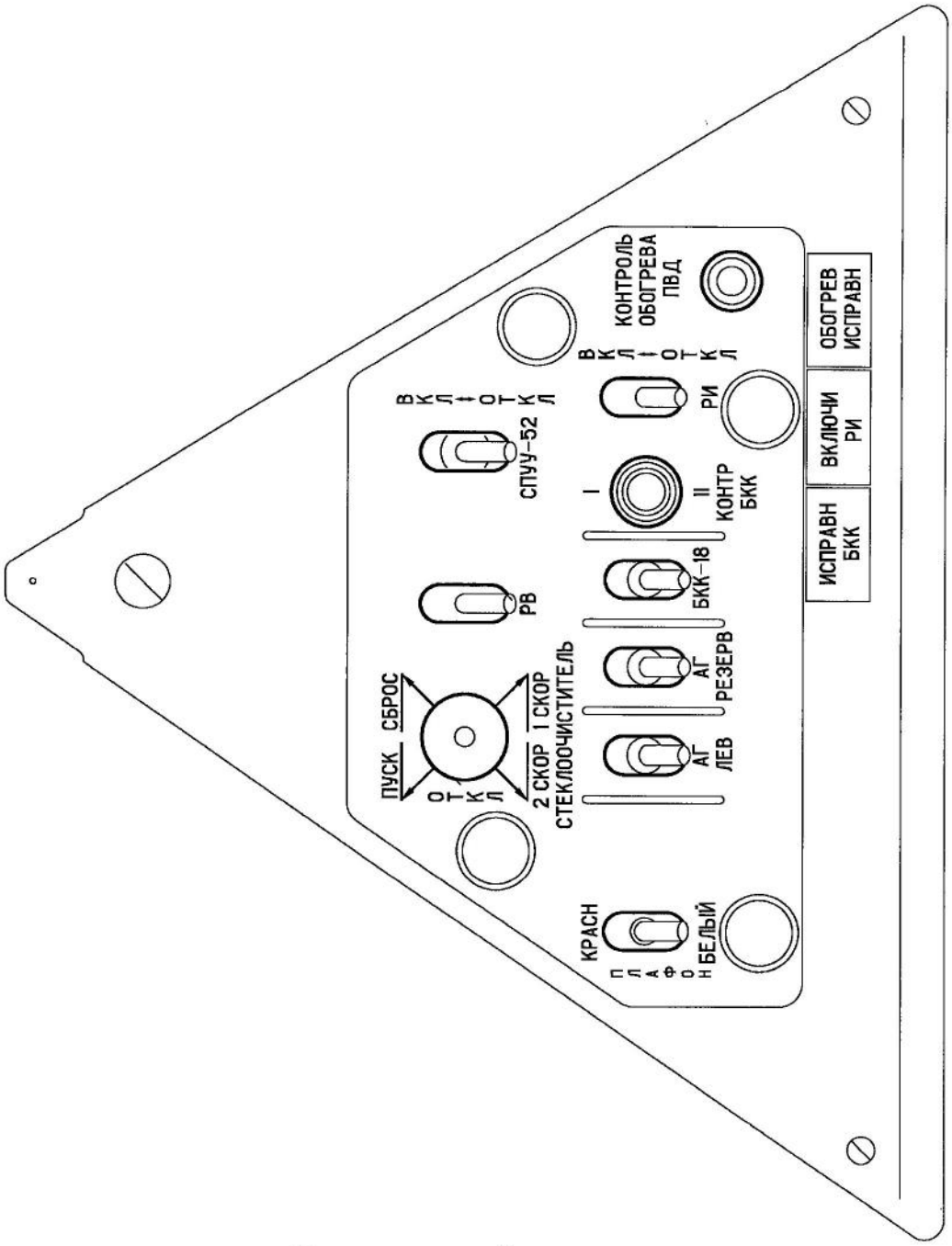

Щиток левый электропульта.

Рисунок 6.

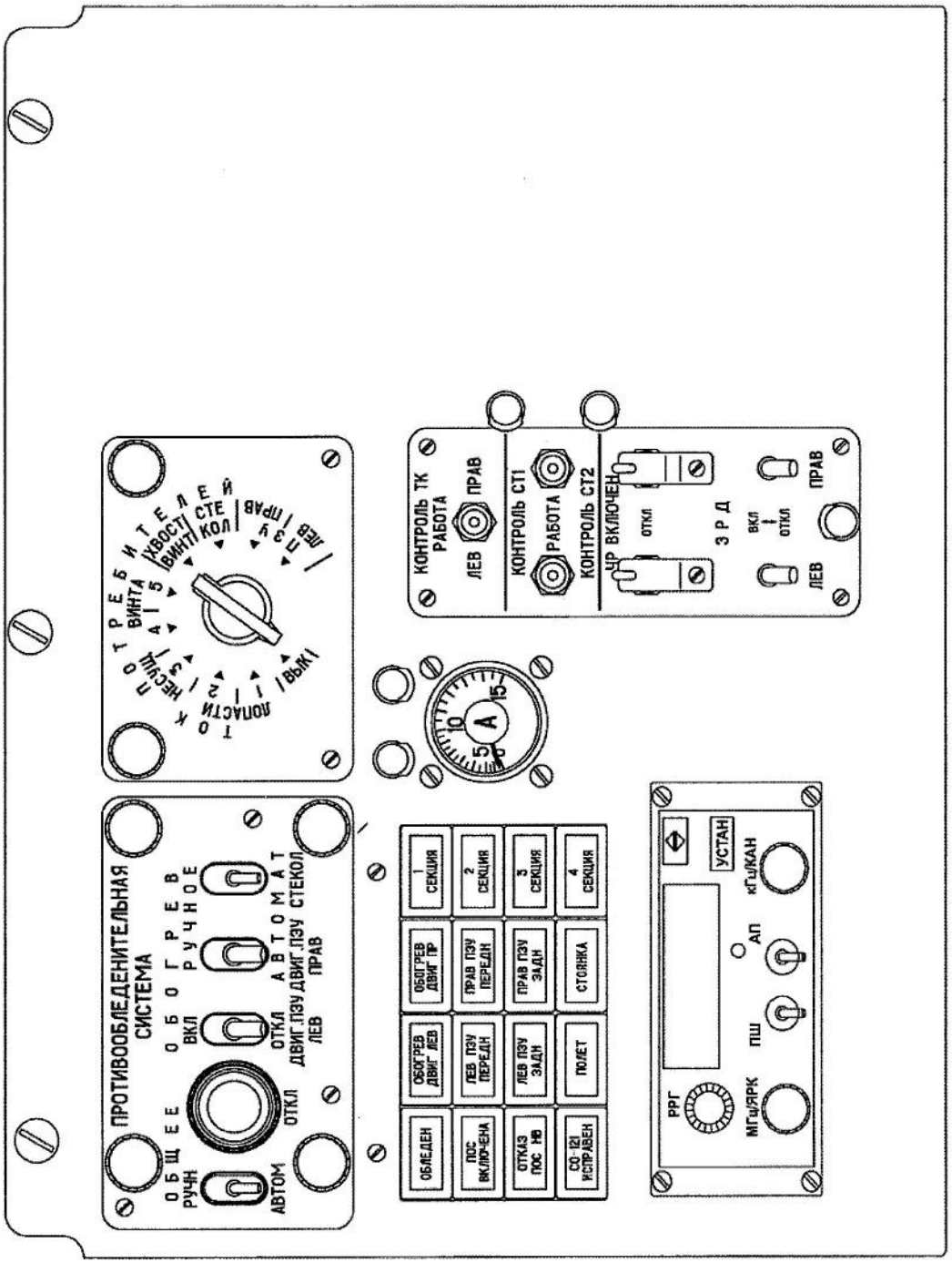

Панель левая электропульта.
Рисунок 7.

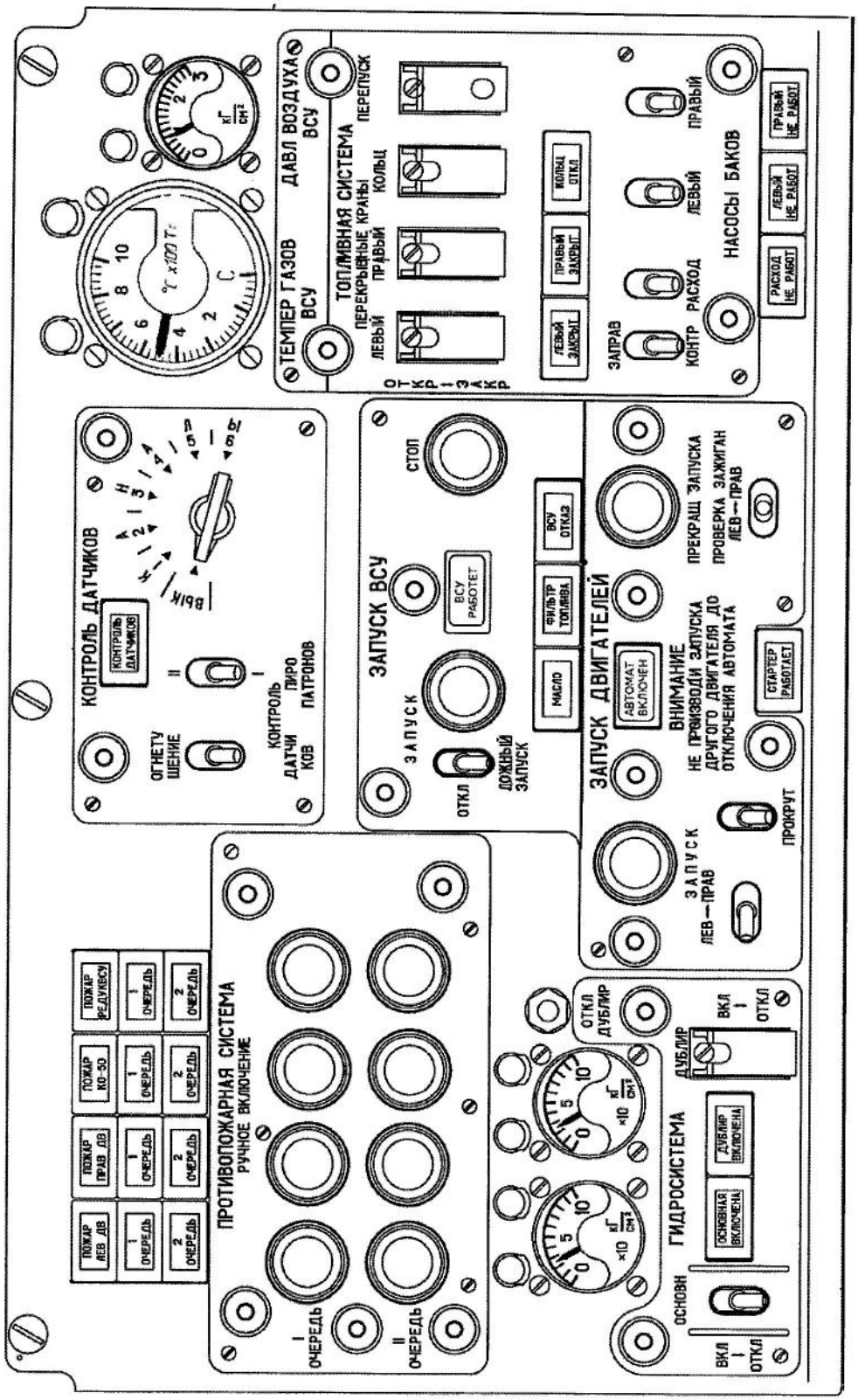

Панель средняя электропульта.
Рисунок 8.

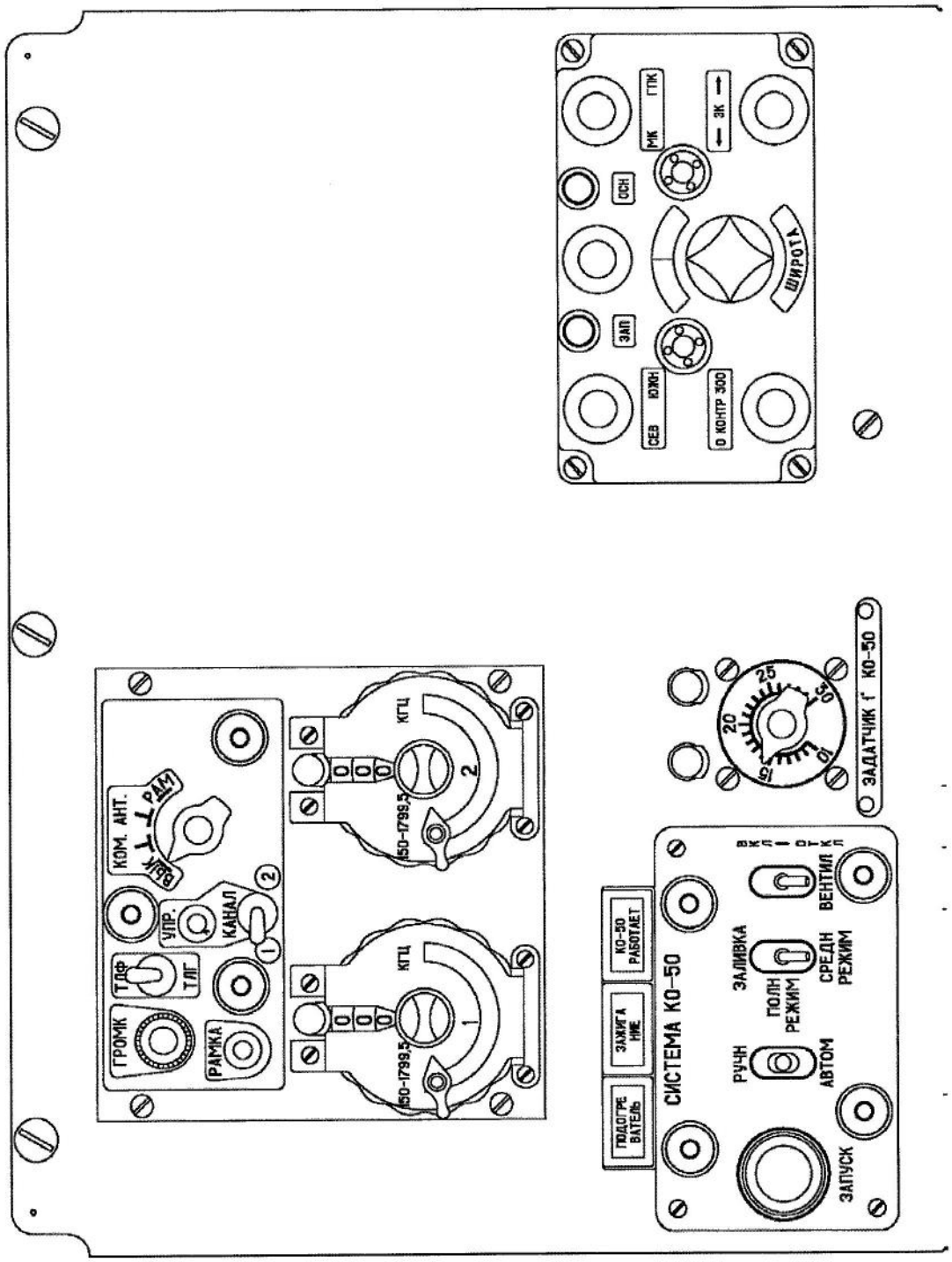

Панель правая электропульта.
Рисунок 9.

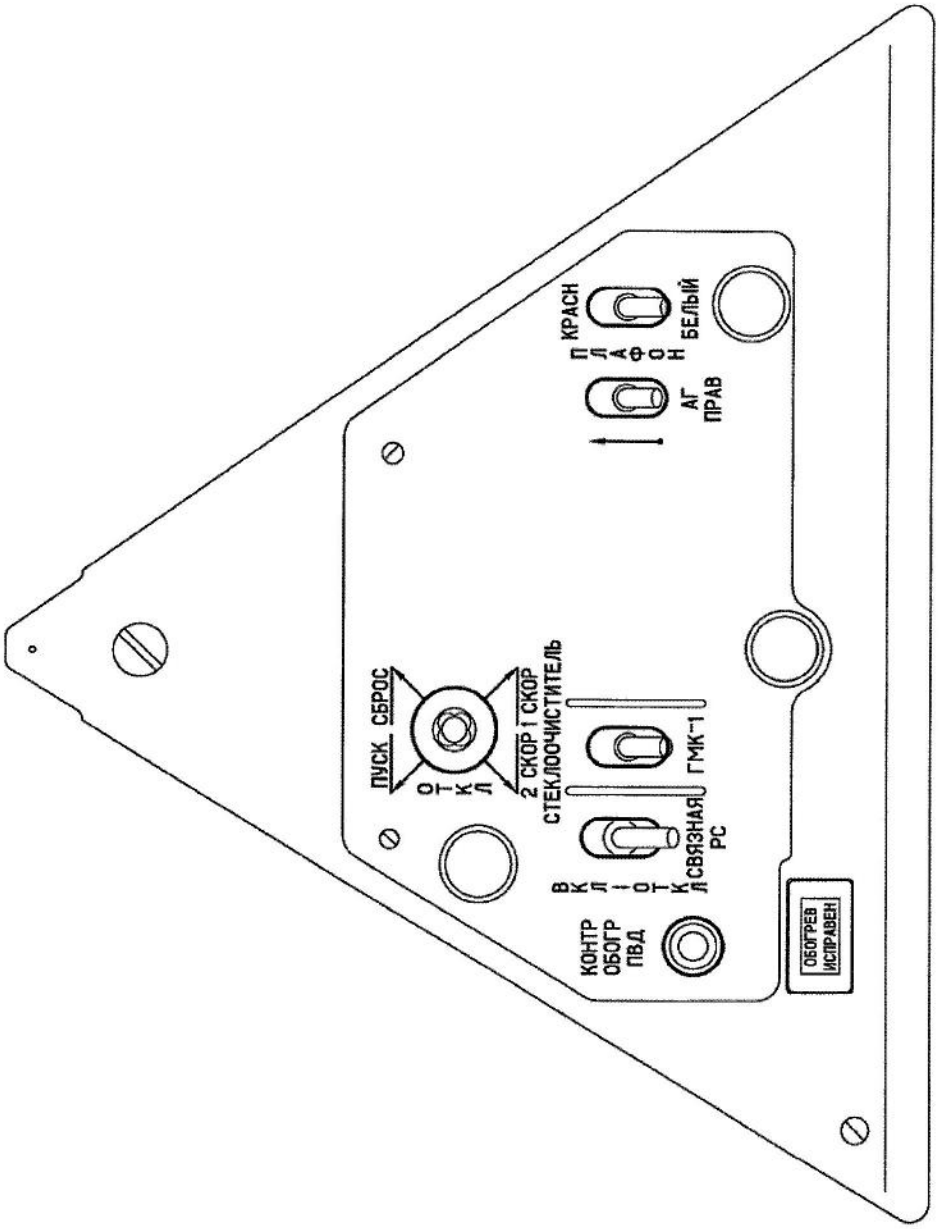

Правый щиток электропульта.

Рисунок 10.

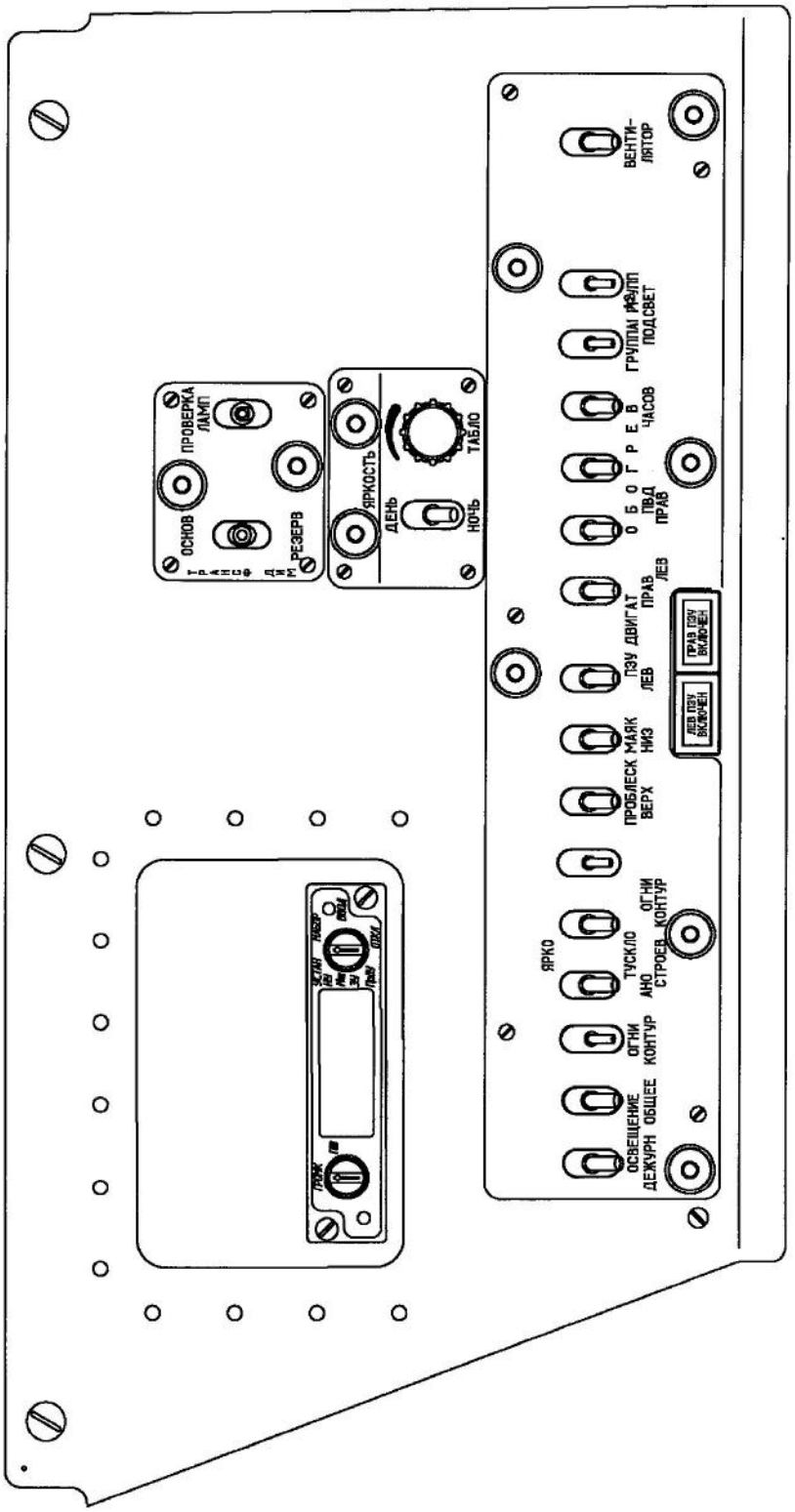

Панель правая боковая электропульта.
Рисунок 11.

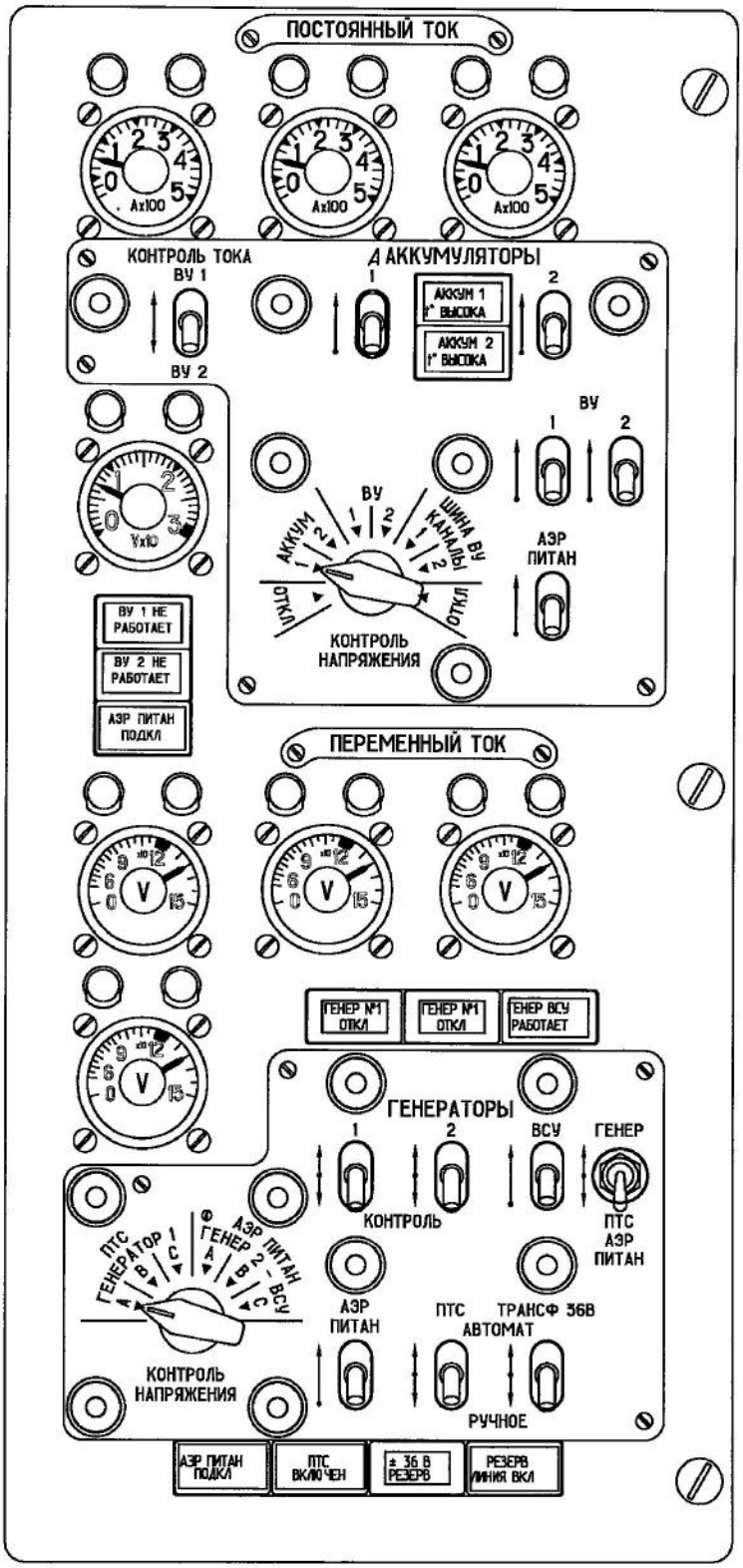

Электрощиток.

Рисунок 12.

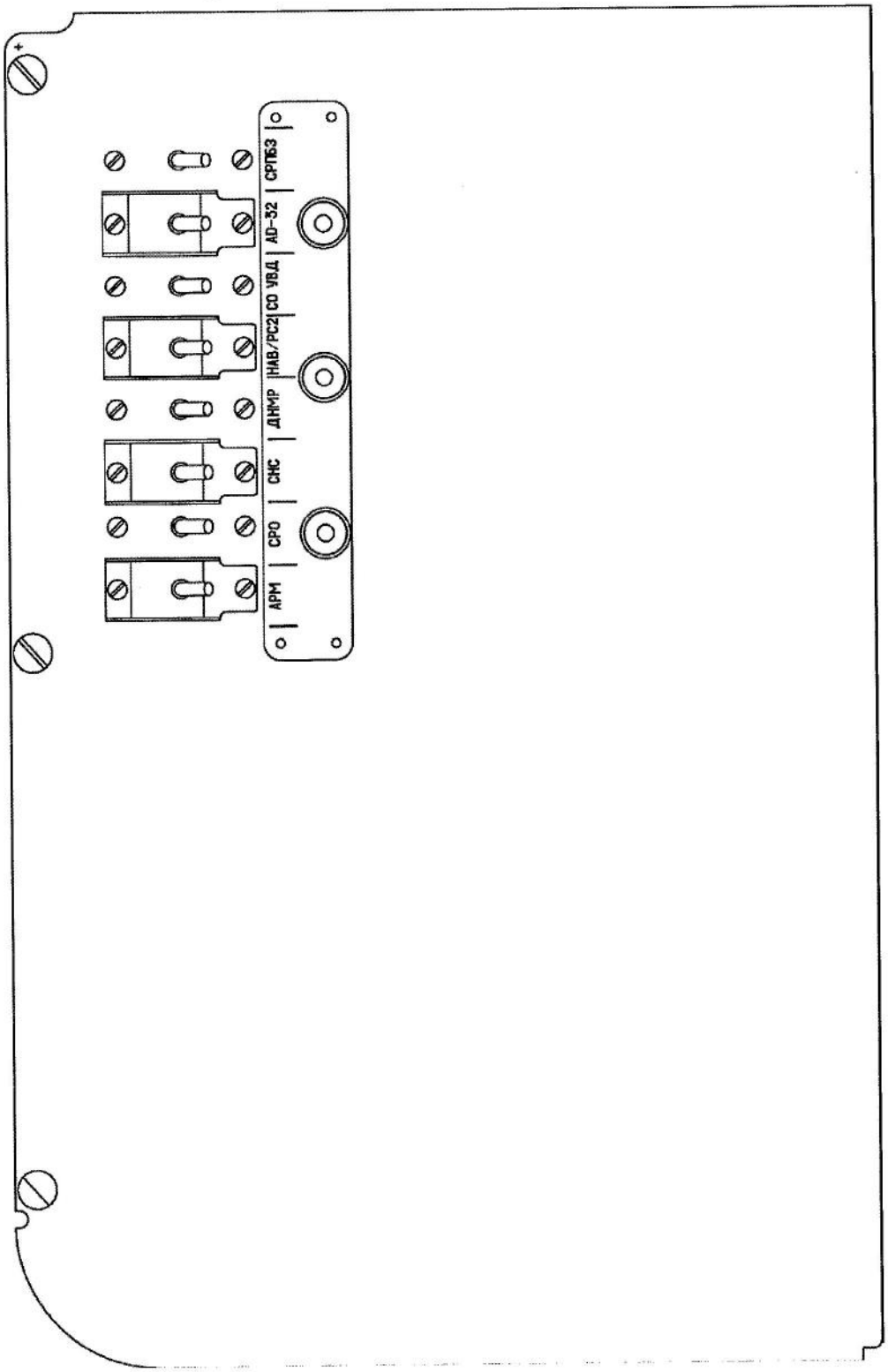

Панель АЗС левая.
Рисунок 13.

Вертолёт Ми-8АМТ

ДОПОЛНЕНИЕ К РУКОВОДСТВУ ПО ТЕХНИЧЕСКОЙ ЭКСПЛУАТАЦИИ ВЕРТОЛЁТА Ми-8АМТ

8АМТ.0000.000РЭ.Д-5183

Часть 5

ТРАНСПОРТНОЕ ОБОРУДОВАНИЕ

(Дополнение к книге 6
«Транспортное оборудование»)

132

ТРАНСПОРТНОЕ ОБОРУДОВАНИЕ

ОГРАЖДЕНИЕ – ОПИСАНИЕ И РАБОТА

1 ОБЩИЕ СВЕДЕНИЯ

Легкосъемное ограждение системы десантирования, установленное на шп. №13 (рис. 1) и предназначено для обеспечения безопасности полета десантников при снятых грузовых створках.

2 ОПИСАНИЕ

При установке ограждения десантные сиденья, находящиеся между шп. 11 и 14 по левому и правому бортам необходимо демонтировать.

Ограждение представляет собой разборную конструкцию из трех частей:

- рама левая (1);
- рама правая (4);
- рамка (2).

Каждая часть представляет собой сварную ферму из труб АМг6М. Рамы левая и правая крепятся к фюзеляжу в двух точках:

- болтом (7) за кронштейн (6) (см. вид А) закрепленный винтами 8 на шп. 13 выше строительной горизонтали фюзеляжа;
- болтом (9) за кронштейн (1)1 (вид Б) *находящийся* на полу грузовой кабины

Для надежной фиксации рамы (1) и (4) дополнительно крепятся к фюзеляжу подкосом (5) (вид Ж) – одним

концом к кронштейну (19), закрепленному винтами (20) на фюзеляже в районе шп. 12, другим за кронштейны в верхней части рам (1) и (4).

Средняя часть ограждения, рамка (2) (вид Е), одним концом шарнирно закреплена осью (7)в верхней части правой рамы.

При закрытии проема рамкой (2) ручка (3) (вид Д), сдвигается к правой раме, сжимает пружину (21), фиксатор (12) заходит в трубу рамки (2), рамка плотно прижимается к раме (1), ручка (3) отпускается, пружина (21) разжимается, фиксатор (12) заходит в гнездо кронштейна (16).

При десантировании необходимо сдвинуть ручку (3) к правой раме (4), фиксатор (12) выйдет из гнезда кронштейна (16), открыть рамку (2), опустить ее вниз и, сдвигая ручку (3), произвести закрепление фиксатора (12) (вид Б) в кронштейне (13).

Вид по полету на шп. № 13

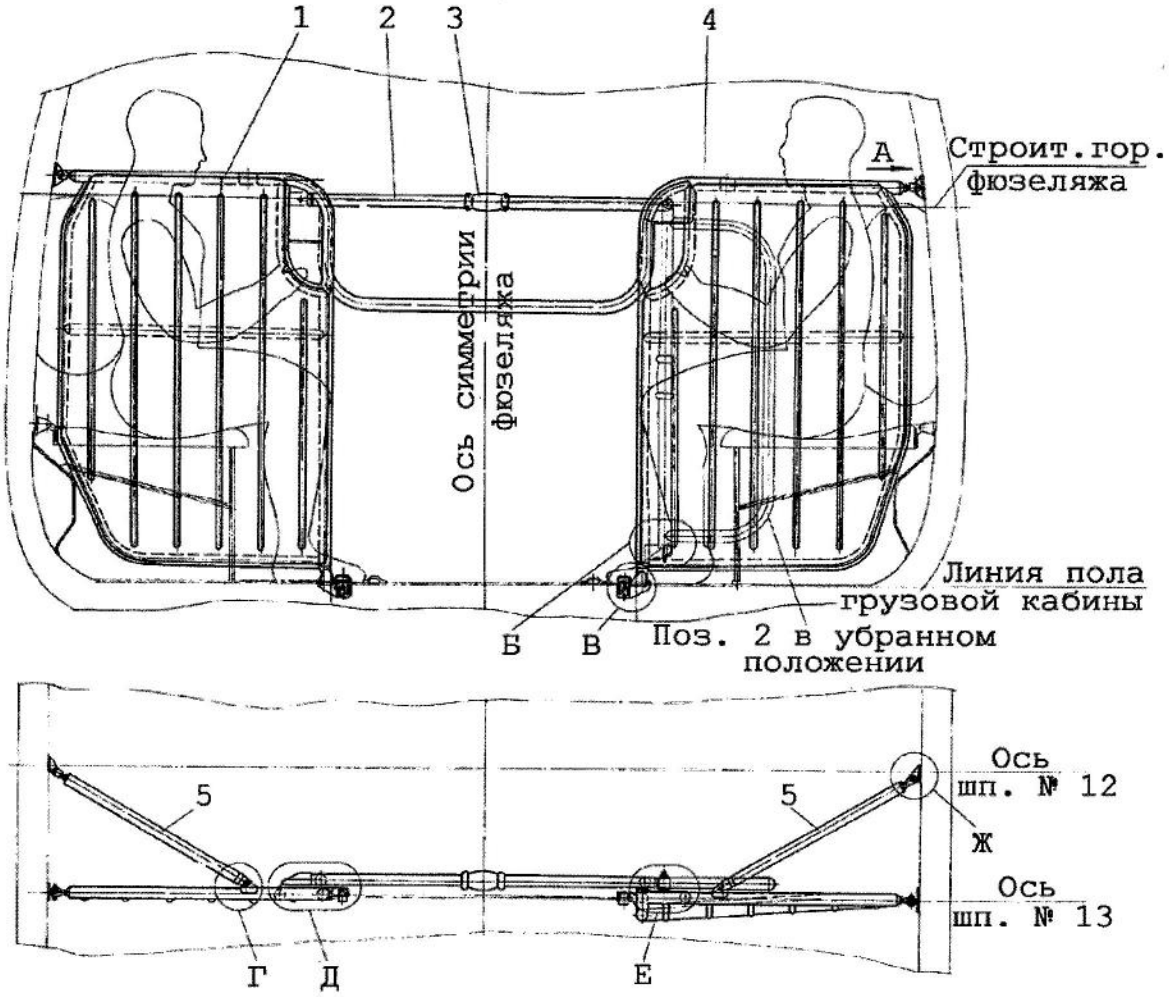

1. Рама левая
2. Рамка
3. Ручка
4. Рама правая
5. Подкос
6. Кронштейн
7. Ось
8. Винт
9. Болт
10. Кронштейн
11. Кронштейн
12. Фиксатор
13. Кронштейн
14. Болт
15. Кронштейн
16. Кронштейн
17. Болт
18. Болт
19. Кронштейн
20. Винт
21. Пружина
22. Качалка
23. Гайка

Установка ограждения на шп. 13
Рис. 1 (лист 1 из 2)

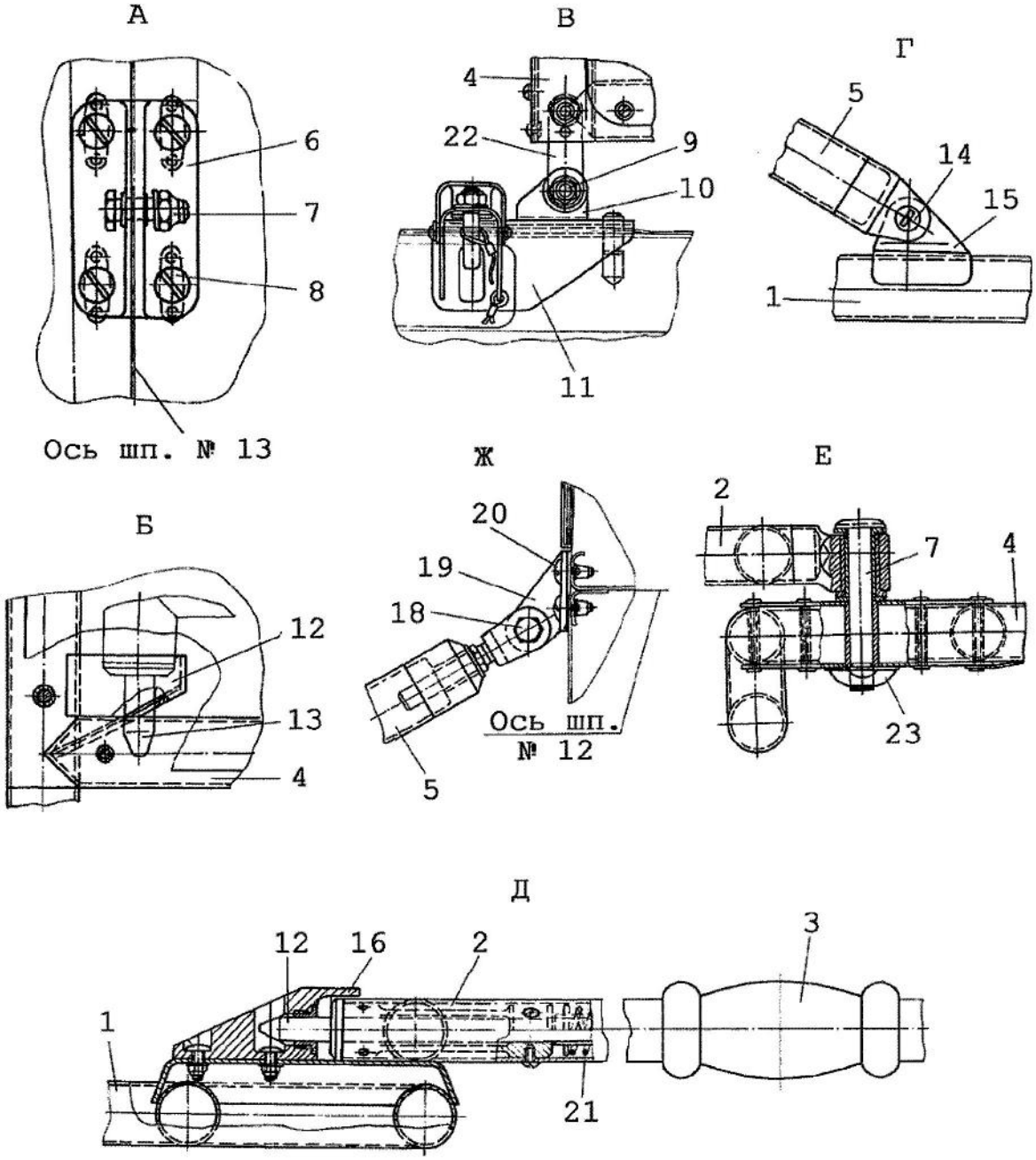

Установка ограждения на шп. 13
Рис. 1 (лист 2 из 2)

ОГРАЖДЕНИЕ - ТЕХНОЛОГИЯ ОБСЛУЖИВАНИЯ

Настоящая технология обслуживания включает в себя следующие технологические карты.

№ ТК	Наименование ТК	Примечание
401	Демонтаж ограждения	
402	Монтаж ограждения	
132.10.02А	Осмотр деталей и узлов ограждения	

К РО **Ми-8АМТ**	ТЕХНОЛОГИЧЕСКАЯ КАРТА № 401	На страницах 401…402	
Пункт РО	Наименование работы: **Демонтаж ограждения**	Трудоемкость чел.ч.	
Содержание операции и технические требования (ТТ)		Работы, выполняемые при отклонениях от ТТ	Контроль
	Демонтаж рамки		
1 Ручкой (3) (вид Д) расфиксировать фиксатор (12) в кронштейне (13) или в кронштейне 16 (вид Б).			
2 Открутить гайку (23) (вид Е), вынуть болт (17), убрать рамку (2).			
	Демонтаж рам		
3 Открутить болт (18) (вид Ж) и отсоединить подкос (5) от кронштейна (19).			
4 Открутить болт (14) (вид Г) и отсоединить подкос (5) от кронштейна (15).			
5 Открутить болт (7) (вид А), отсоединить раму от кронштейна (6).			

Содержание операции и технические требования (ТТ)	Работы, выполняемые при отклонениях от ТТ	Контроль
6 Придерживая раму открутить болт (9) (вид В), отсоединить тягу (22) от кронштейна (10). 7 Снятые рамы и рамку сдать на хранение. 8 Установить десантные сиденья между шп. 11 и 14 по левому и правому бортам.		

Средства контроля	Инструмент и приспособления	Расходуемые материалы
	Плоскогубцы комбинированные Отвертка L=200 мм, B=3,5 мм Ключи гаечные: S=10x12, S=17x19	

К РО **Ми-8АМТ**	ТЕХНОЛОГИЧЕСКАЯ КАРТА 402	На страницах 403…404	
Пункт РО	Наименование работы: **Монтаж ограждения**	Трудоемкость чел.ч.	
Содержание операции и технические требования (ТТ)		Работы, выполняемые при отклонениях от ТТ	Контроль
1 При установке ограждения десантные сиденья, находящиеся между шп. 11 и 14 по левому и правому бортам необходимо демонтировать. 2 Рамы левая и правая крепятся к фюзеляжу в двух точках: - раму (1) (вид А) вверху закрепите болтом (7) к кронштейну (6), закрепленному винтами (8) на шп. 13; - придерживая раму в нижней части (вид В), качалку (22) закрепите болтом (9) за кронштейн (10) находящийся на полу грузовой кабины. 3 Для надежной фиксации раму дополнительно закрепите к фюзеляжу подкосом (5) (вид Ж) - одним концом к кронштейну (19), закрепленному винтами (20) на фюзеляже в районе шп. 12, другим болтами (14) (вид Г) за кронштейны (15) в верхней части рамы.			

Содержание операции и технические требования (ТТ)	Работы, выполняемые при отклонениях от ТТ	Контроль
4 Среднюю часть ограждения, рамку (2) (вид Е), одним концом шарнирно закрепите болтом (17) в верхней части правой рамы. 5 Путем сдвига ручки (3) зафиксировать фиксатор (12) в гнезде кронштейна (16).		

Средства контроля	Инструмент и приспособления	Расходуемые материалы
	Отвертка L=200 мм, B=3,5 мм Ключи гаечные: S=10x12, S=17x19	

К РО **Ми-8АМТ**	ТЕХНОЛОГИЧЕСКАЯ КАРТА	На страницах 201…202	
Пункт РО **132.10.02А**	Наименование работы: **Осмотр деталей и узлов ограждения**	Трудоемкость чел.ч.	
Содержание операции и технические требования (ТТ)		Работы, выполняемые при отклонениях от ТТ	Контроль
1 Визуально осмотрите детали и узлы крепления ограждения.			
Грязь и следы смазки не допускаются.		Удалите следы смазки и грязи с деталей и узлов ограждения.	
Трещины, механические повреждения, следы коррозии, нарушение лакокрасочных покрытий (ЛКП) не допускаются.		Поврежденные детали замените. Коррозию удалите салфеткой, смоченной в бензине. ЛКП восстановите.	

Содержание операции и технические требования (ТТ)	Работы, выполняемые при отклонениях от ТТ	Контроль
2 Проверьте работу ручки и фиксатора.	При необходимости смажьте пружину смазкой ЦИАТИМ-201	
3 Проверьте надежность установки ограждения и фиксацию его к кронштейнам на фюзеляже и на грузовом полу.	Ослабленные крепления подтяните	
4 Проверьте легкость вращения, без заеданий, рамки в узле крепления.	При необходимости смажьте узел смазкой ЦИАТИМ-201	

Средства контроля	Инструмент и приспособления	Расходуемые материалы
		Салфетки хлопчатобумажные Смазка ЦИАТИМ-201 Бензин Б-70

СВЕТОВАЯ И ЗВУКОВАЯ СИГНАЛИЗАЦИЯ ПОДАЧИ КОМАНД ДЕСАНТУ – ОПИСАНИЕ И РАБОТА

1 ОБЩИЕ СВЕДЕНИЯ

Система световой и звуковой сигнализации подач команд обеспечивает выполнение десантниками десантирования и состоит:

- из светосигнального оборудования;
- из звукового оборудования.

2 ОПИСАНИЕ

Светосигнальное оборудование состоит из трех комплектов плафонов, находящихся в грузовой кабине:

- на 1 шп. над дверью в кабину пилотов;
- на левом и правом бортах между шп. 13 и 14.

Комплект состоит из плафонов желтого, зеленого и красного цветов.

Желтый цвет означает «ПРИГОТОВИТЬСЯ», зеленый – «ПРЫЖОК», красный – «ОТСТАВИТЬ».

Звуковое оборудование состоит из сирены «С-1», установленной на потолке грузовой кабины с левой стороны от оси симметрии вертолета, по шп. 6.

Сирена «С-1» работает в повторно-кратковременном режиме.

Схема размещения аппаратуры управления и размещение светотехнического и звукового оборудования приведена на рис. 1.

Принципиальная схема подачи команд десанту приведена на рис. 6.

3 РАБОТА

При выброске парашютистов в заданный район на правой панели АЗС включите АЗС «РАКЕТЫ СИРЕНА» (рис. 3).

При нажатии и удержании на центральном пульте кнопки «ПРИГОТОВ» (1/120):

- напряжение подается на плафоны с желтым светофильтром 9/120, 10/120, 11/120;
- подается питание на реле 7/120;
- замыкаются контакты 2-3 реле 4/120;
- раздается звуковой сигнал сирены 34/12;
- включается табло «СИРЕНА ВКЛЮЧЕНА» (35/12) на левой боковой панели электропульта.

Через 1,8 - 3 сек. срабатывает реле времени 7/120:

- питание подается на реле 5/120, замыкая контакты 2 - 3;
- у реле 4/120 размыкаются контакты 2 - 3, замыкаются контакты 1 - 2;
- звуковой сигнал сирены (34/12) и табло «СИРЕНА ВКЛЮЧЕНА» (35/12) отключаются;
- плафоны с желтым светофильтром 9/120, 10/120, 11/120 включены до момента отпускания кнопки «ПРИГОТОВ» (1/120).

При нажатии и удержании кнопки «ПРЫЖОК»:

- Включаются плафоны с зеленым светофильтром 15/120, 16/120, 17/120;
- питание через контакты 1 - 2 реле 4/120 подается на сирену (34/12) «СИРЕНА» и табло «СИРЕНА ВКЛЮЧЕНА» (35/12);
- включается звук сирены (34/12);
- включается табло 34\12 «СИРЕНА ВКЛЮЧЕНА».

При отпускании кнопки «ПРЫЖОК» выключается сирена и табло «СИРЕНА ВКЛЮЧЕНА».

При нажатии кнопки «ОТСТАВ» включаются плафоны с красным светофильтром и выключаются после её отпускания.

Входная дверь вертолета должна открываться по команде «ПРИГОТОВ» и закрывается после выполнения прыжков десантом и уборки вытяжных фалов.

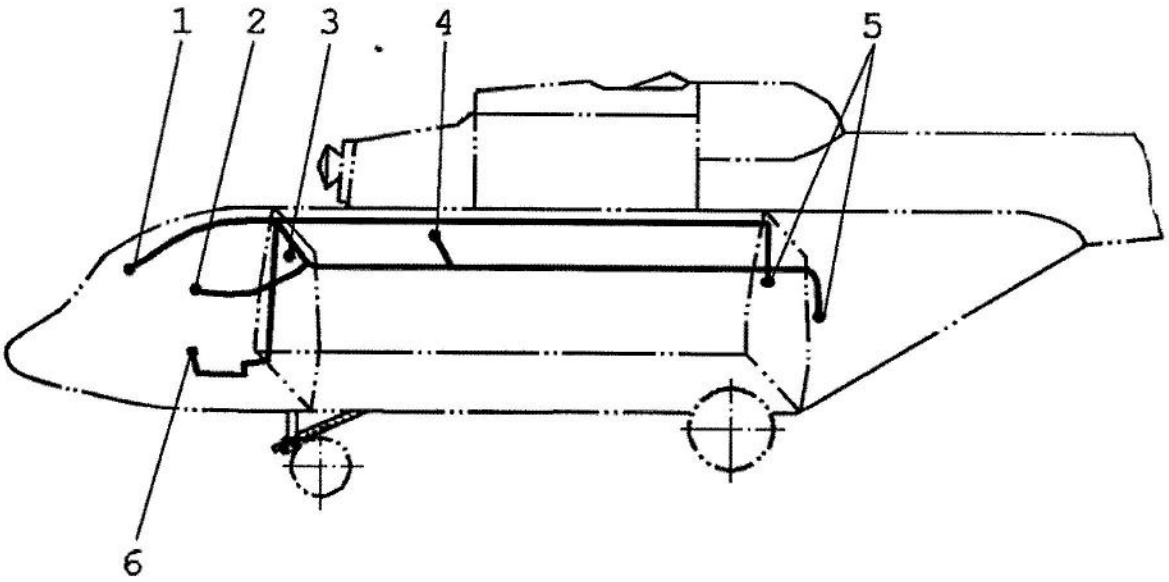

1. Автомат защиты сети на правой панели АЗС
2. Кнопка «СИРЕНА» на левой боковой панели
3. Плафоны над дверью в кабину пилотов
4. Сирена «С-1»
5. Плафоны на левом и правом бортах
6. Кнопки «ПРИГОТОВ», «ПРЫЖОК», «ОТСТАВ» на центральном пульте

Установка системы подачи команд десанту
Рис. 1

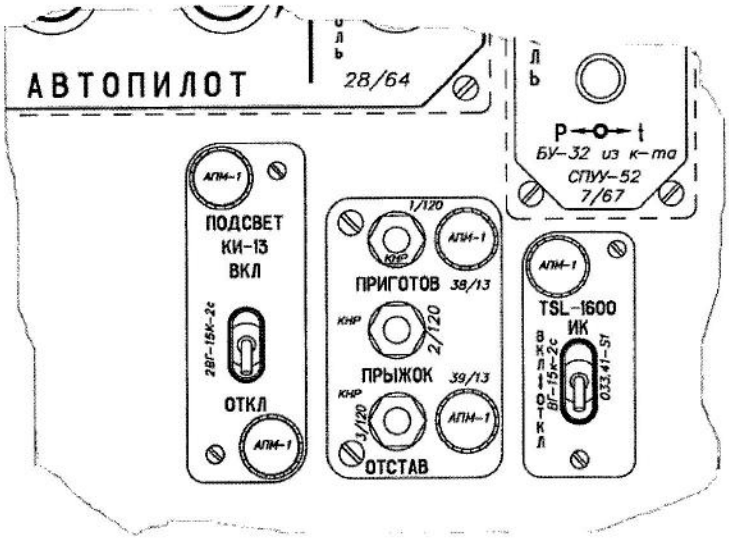

Расположения кнопок подачи команд десанту
на центральном пульте

Рис. 2

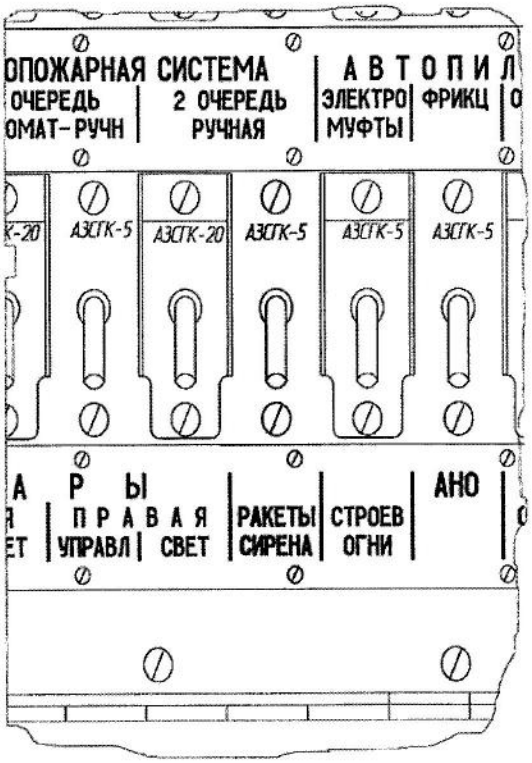

Расположения АЗС «РАКЕТЫ СИРЕНА» на
правой панели АЗС

Рис. 3

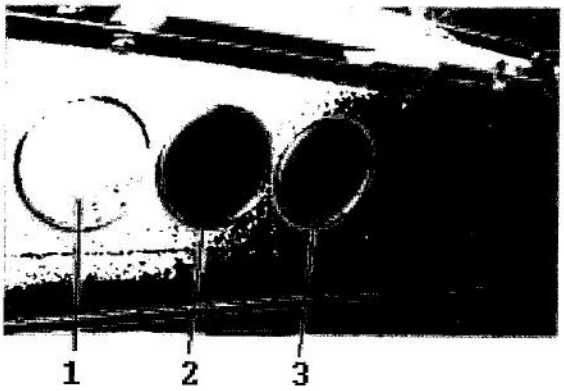

1. Плафон желтого цвета «ПРИГОТОВ»
2. Плафон зеленого цвета «ПРЫЖОК»
3. Плафон красного цвета «ОТСТАВ»

Установка плафонов над входом в кабину пилотов
Рис. 4

Вид на потолок изнутри
грузовой кабины

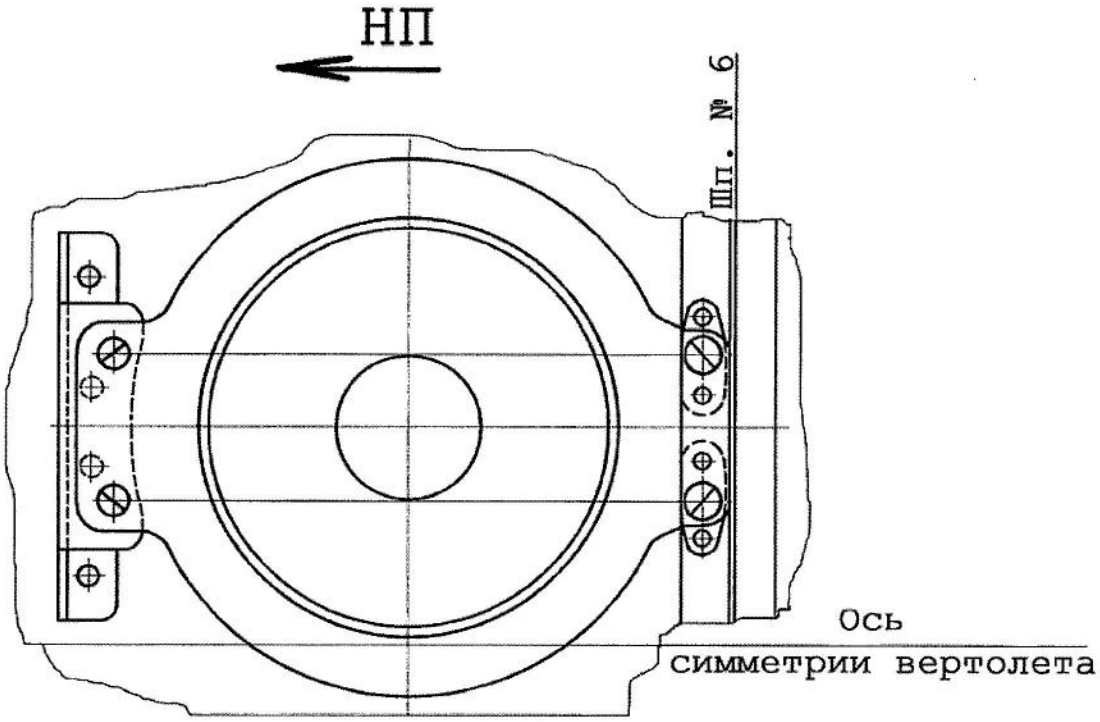

Установка сирены С-1
Рис. 5

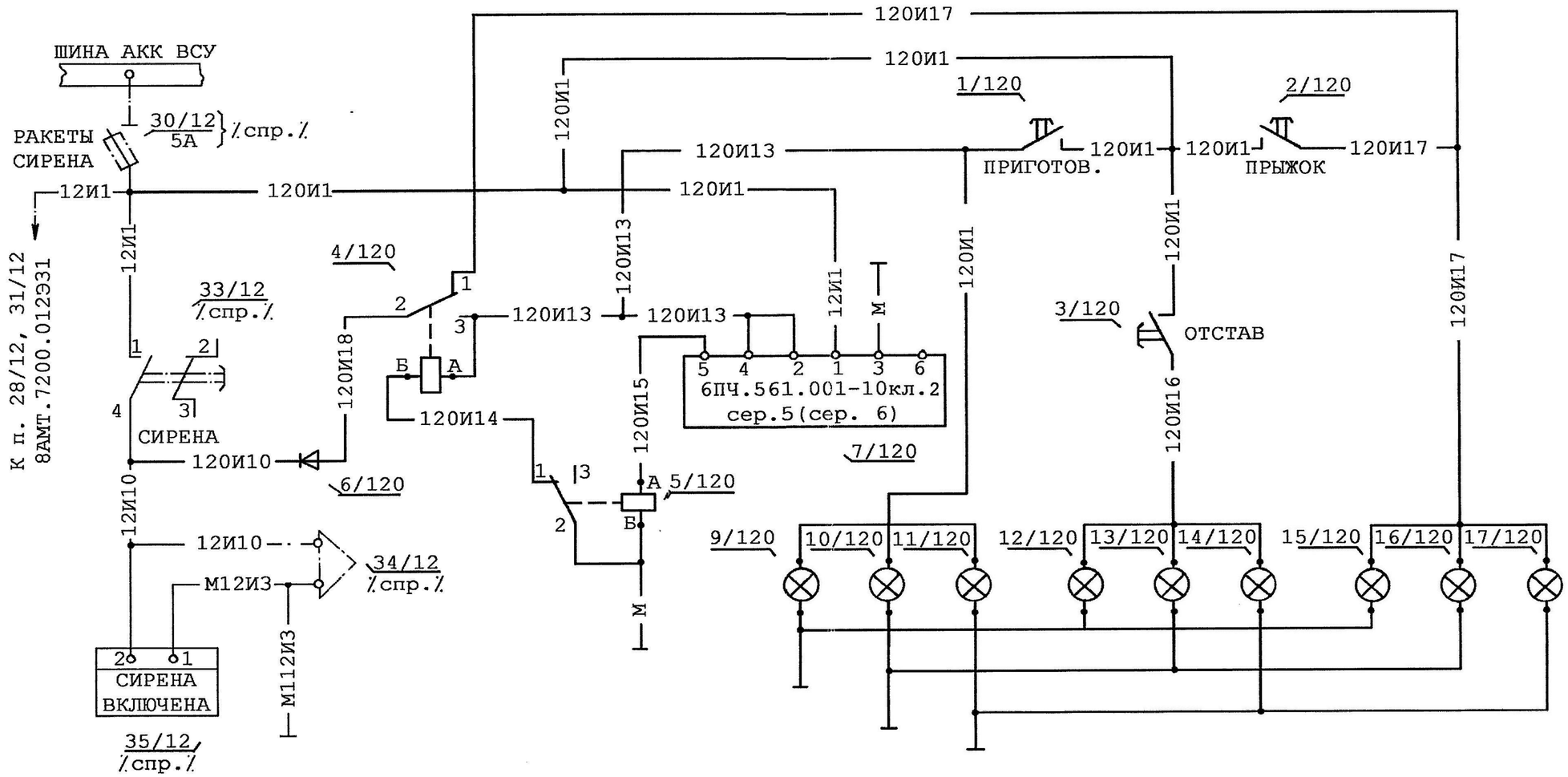

1/120, 2/120, 3/120	Кнопка	12/120, 13/120, 14/120	Плафон
4/120, 5/120	Реле	15/120, 16/120, 17/120	Плафон
6/120	Диод	38/13, 39/13	Арматура подсвета
7/120	Реле времени	К1/120	Клеммная колодка
9/120, 10/120, 11/120	Плафон	ШЛ41	Разъем

Принципиальная схема подачи команд десанту

Рис. 6

СВЕТОВАЯ И ЗВУКОВАЯ СИГНАЛИЗАЦИЯ ПОДАЧИ КОМАНД ДЕСАНТУ – ТЕХНОЛОГИЯ ОБСЛУЖИВАНИЯ

Настоящая технология обслуживания включает в себя следующие технологические карты.

№ ТК	Наименование ТК	Примечание
132.10.10А	Проверка внешнего состояния плафонов системы подачи сигналов десанту и сирены «С-1»	
132.10.10Б	Проверка работоспособности плафонов системы подачи сигналов десанту и сирены «С-1»	

К РО **Ми-8АМТ**	ТЕХНОЛОГИЧЕСКАЯ КАРТА №201	На страницах 201…202	
Пункт РО **132.10.10А**	Наименование работы: **Проверка внешнего состояния плафонов подачи сигналов десанту и сирены С-1**	Трудоемкость чел.ч.	
Содержание операции и технические требования (ТТ)		Работы, выполняемые при отклонениях от ТТ	Контроль
1 Осмотрите плафоны и убедитесь в надежности их крепления. Убедитесь в целости остекления плафонов.			
На стеклах не должно быть сколов, трещин, загрязнений.		Замените кондиционным.	
Цвет плафонов должен хорошо просматриваться.		Загрязнения удалите.	
2 Проверьте исправность ламп накаливания в плафонах.		Неисправные лампы замените.	

Содержание операции и технические требования (ТТ)	Работы, выполняемые при отклонениях от ТТ	Контроль
3 Осмотрите корпус сирены и убедитесь в надежности крепления. Мембрана сирены не должна иметь повреждений.	При ослаблении винтов плафона снимите стекло и подтяните винты крепления. Неисправную сирену замените.	

Средства контроля	Инструмент и приспособления	Расходуемые материалы
	Отвертка L=160, B=4 Отвертка часовая Ключ гаечный S=22x24	Салфетка хлопчатобумажная

К РО **Ми-8АМТ**	ТЕХНОЛОГИЧЕСКАЯ КАРТА	На страницах 203…205/206	
Пункт РО **132.10.10Б**	Наименование работы: **Проверка работоспособности плафонов системы подачи сигналов десанту и сирены С-1**	Трудоемкость чел.ч.	
Содержание операции и технические требования (ТТ)		Работы, выполняемые при отклонениях от ТТ	Контроль
1 Включите источники постоянного тока. 2 На правой боковой панели включите АЗС «РАКЕТЫ. СИРЕНА». 3 Нажмите на центральном пульте кнопку «ПРИГОТОВ»: - должны включиться плафоны с желтым светофильтром, установленные в грузовой кабине; - должен прозвучать звуковой сигнал сирены и включиться табло «СИРЕНА ВКЛЮЧЕНА»; - через 1,8 – 3 сек. отключается звуковой сигнал сирены и гаснет табло «СИРЕНА ВКЛЮЧЕНА»;			

Содержание операции и технические требования (ТТ)	Работы, выполняемые при отклонениях от ТТ	Контроль
- плафонов с желтым светофильтром остаются включенными до отпускания кнопки «ПРИГОТОВ».		
4 Нажмите на центральном пульте кнопку «ПРЫЖОК»:		
- должны включиться плафоны с зеленым светофильтром;		
- должен прозвучать звуковой сигнал сирены и включиться табло «СИРЕНА ВКЛЮЧЕНА»;		
- после отпускания кнопки «ПРЫЖОК», отключается звуковой сигнал сирены, выключается табло «СИРЕНА ВКЛЮЧЕНА» и выключаются плафоны с зеленым светофильтром.		
5 Нажмите на центральном пульте кнопку «ОТСТАВ»:		
- должны включиться плафоны с красным светофильтром;		
- после отпускания кнопки «ОТСТАВ», плафоны с красным светофильтром выключаются.		
6 Выключите АЗС «РАКЕТЫ. СИРЕНА».		

Содержание операции и технические требования (ТТ)	Работы, выполняемые при отклонениях от ТТ	Контроль
7 Выключите источники постоянного тока. Выключите источники постоянного тока.		

Средства контроля	Инструмент и приспособления	Расходуемые материалы

ДЕСАНТНЫЕ ТРОСЫ – ОПИСАНИЕ И РАБОТА

1 ОБЩИЕ СВЕДЕНИЯ

Десантные тросы, расположенные в грузовой кабине вертолета по левому и правому бортам, предназначены для десантирования и выполнены из стальных канатов диаметром 8 мм.

По правому борту трос (5) (рис. 1) одним концом через кардан (2), который закреплен к тросу болтом (12), крепится болтом (3) к кронштейну (1), установленному между шп. 2 и 2а. Вторым концом – через муфту (7) и кардан (9), закрепленный к тросу болтом (8), крепится к кронштейну (10), установленному на шп. (16), болтом (13).

Натяжку троса производят вращением муфты (7) с последующей контровкой.

Крепление десантного троса по левому борту отличается от крепления десантного троса по правому борту местом крепления переднего кронштейна. Оно устанавливается между шп. 1 и 2.

Места установки кронштейнов крепления троса усилены диафрагмами, профилями и фитингами, проклепанными между собой.

Для ограничения движения карабинов парашютных фал, на задние концы тросов на расстоянии примерно 50 мм. от наконечника (6) установлены упоры (11).

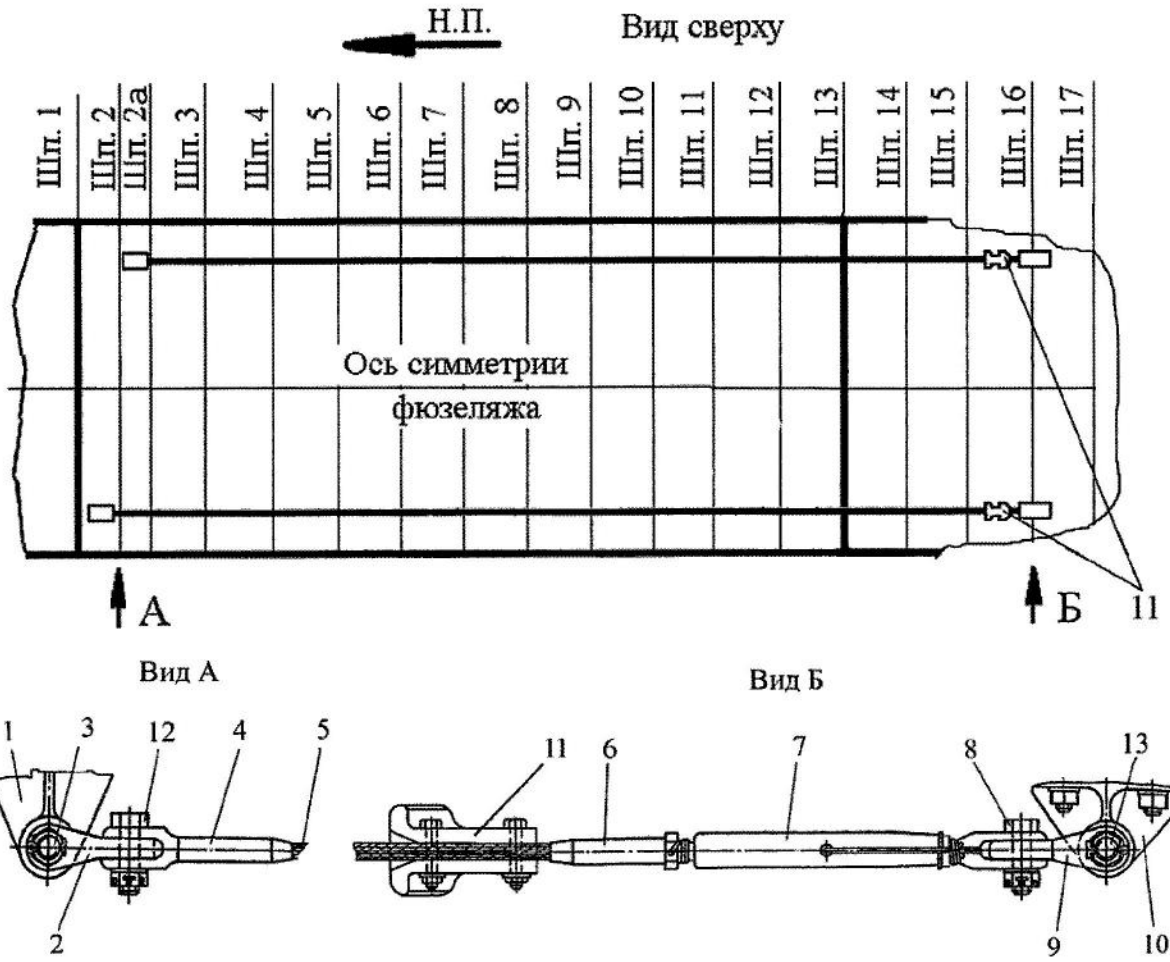

1. Кронштейн
2. Кардан
3. Болт
4. Наконечник
5. Трос
6. Наконечник
7. Муфта
8. Болт
9. Кардан
10. Кронштейн
11. Упор
12. Болт
13. Болт

Установка десантных тросов

Рис. 1

ДЕСАНТНЫЕ ТРОСЫ – ТЕХНОЛОГИЯ ОБСЛУЖИВАНИЯ

Настоящая технология обслуживания включает в себя следующие технологические карты.

№ ТК	Наименование ТК	Примечание
401	Демонтаж десантных тросов	
402	Монтаж десантных тросов	
132.12.00В	Осмотр состояния и надежность крепления десантных тросов	

К РО **Ми-8АМТ**	ТЕХНОЛОГИЧЕСКАЯ КАРТА № 401	На страницах 401/402	
Пункт РО	Наименование работы: **Демонтаж десантных тросов.**	Трудоемкость чел.ч.	
Содержание операции и технические требования (ТТ)		Работы, выполняемые при отклонениях от ТТ	Контроль
1 Расшплинтовать болт (3) и отсоединить конец троса от кронштейна (1). 2 Расшплинтовать болт (13) и отсоединить конец троса от кронштейна (10).			

Средства контроля	Инструмент и приспособления	Расходуемые материалы
	Ключ гаечный S=17 x 19 Шплинтовыдергиватель	

К РО **Ми-8АМТ**	ТЕХНОЛОГИЧЕСКАЯ КАРТА № 402	На страницах 403…404	
Пункт РО	Наименование работы: **Монтаж десантных тросов.**	Трудоемкость чел.ч.	
Содержание операции и технические требования (ТТ)		Работы, выполняемые при отклонениях от ТТ	Контроль
1 Болтом 12 соединить наконечник 4 с карданом 2 и законтрить шплинтом.			
2 Кардан 2 соединить с кронштейном 1, закрепить болтом 3 и законтрить шплинтом.			
3 Болтом 8 соединить муфту 7 с карданом 9 и законтрить шплинтом.			
4 Закрепить кардан 9 к кронштейну 10 болтом 13 и законтрить шплинтом.			
5 Установите на задние концы тросов на расстоянии 50 мм от наконечников упоры 11.			

Содержание операции и технические требования (ТТ)	Работы, выполняемые при отклонениях от ТТ	Контроль
6 Отрегулируйте натяжение тросов с помощью муфты 7, муфту законтрите (См. ТК 132.12.00В, п. 5).		

Средства контроля	Инструмент и приспособления	Расходуемые материалы
	Ключ гаечный S=17 x 19 Шплинтовыдергиватель	Шплинты 2,5 x 32-0.029 ГОСТ 397-79 Проволока контровочная ∅ 0,8 ГОСТ 18143-72

К РО **Ми-8АМТ**	ТЕХНОЛОГИЧЕСКАЯ КАРТА	На страницах 201…204	
Пункт РО **132.12.00В**	Наименование работы: **Осмотр состояния и надежность крепления десантных тросов.**	Трудоемкость чел.ч.	
Содержание операции и технические требования (ТТ)		Работы, выполняемые при отклонениях от ТТ	Контроль
1 Осмотрите внешнее состояние десантных тросов. Обрыв нитей, заломы, заершенность, засечки, вмятины и коррозия троса не допускаются. ВНИМАНИЕ. УДАЛЯТЬ СЛЕДЫ КОРРОЗИИ ШЛИФОВАЛЬНОЙ ШКУРКОЙ КАТЕГОРИЧЕСКИ ЗАПРЕЩАЕТСЯ.		Замените трос. При коррозии трос протрите хлопчатобумажной салфеткой. Если следы коррозии не удаляются, трос замените.	

Содержание операции и технические требования (ТТ)	Работы, выполняемые при отклонениях от ТТ	Контроль
2 Осмотрите узлы крепления тросов. Механические повреждения и трещины не допускаются. Кронштейны должны быть надежно закреплены на жесткостях шпангоутов, а тросы - к кронштейнам. Гайки болтов должны быть затянуты и законтрены.	Кронштейны с трещинами замените. При ослаблении затяжки гайки болтов - подтяните и законтрите.	
3 Проверьте контровку муфт. Нарушение контровки не допускается.	При нарушении контровки отрегулируйте натяжение тросов (см.п.5), муфту законтрите.	
4 Осмотрите и проверьте состояние и надежность крепления упора на тросах. Трещины на упоре и ослабление крепления не допускаются.	Неисправные детали замените, ослабленные болты подтяните.	
5 Проверьте натяжение десантных тросов:	При отклонении от ТТ отрегулируйте	

Содержание операции и технические требования (ТТ)	Работы, выполняемые при отклонениях от ТТ	Контроль
а) длинного: - протяните струну между кронштейнами крепления троса; - подвесьте груз 2кг. на трос (примерно по середине); - замерьте линейкой расстояние между тросом и струной. Стрела прогиба над грузом должна быть 50 ± 10мм. б) короткого: - протяните струну между кронштейнами крепления троса; - подвесьте груз 10кг. на трос (примерно по середине); - замерьте линейкой расстояние между тросом и струной. Стрела прогиба над грузом должна быть 210 ± 3мм. Примечание. Проверку натяжения проводите при регламентных работах, в случае замены троса, а также обнаружения расконтривания муфт. 6 Смажьте тросы и карданы смазкой ЦИАТИМ-201.	натяжение троса муфтой, после чего законтрите.	

Содержание операции и технические требования (ТТ)	Работы, выполняемые при отклонениях от ТТ	Контроль

Средства контроля	Инструмент и приспособления	Расходуемые материалы
	Ключ гаечный S=12 x 14 Плоскогубцы комбинированные Линейка Кисть волосяная	Салфетка хлопчатобумажная Шплинты 2,5 x 25-0.029 Проволока контровочная ∅ 0,8 Бензин Б-70 Смазка ЦИАТИМ-201